PRODUKTÜBERSICHT

Spezifikationen - Abmessungen - Gewichte

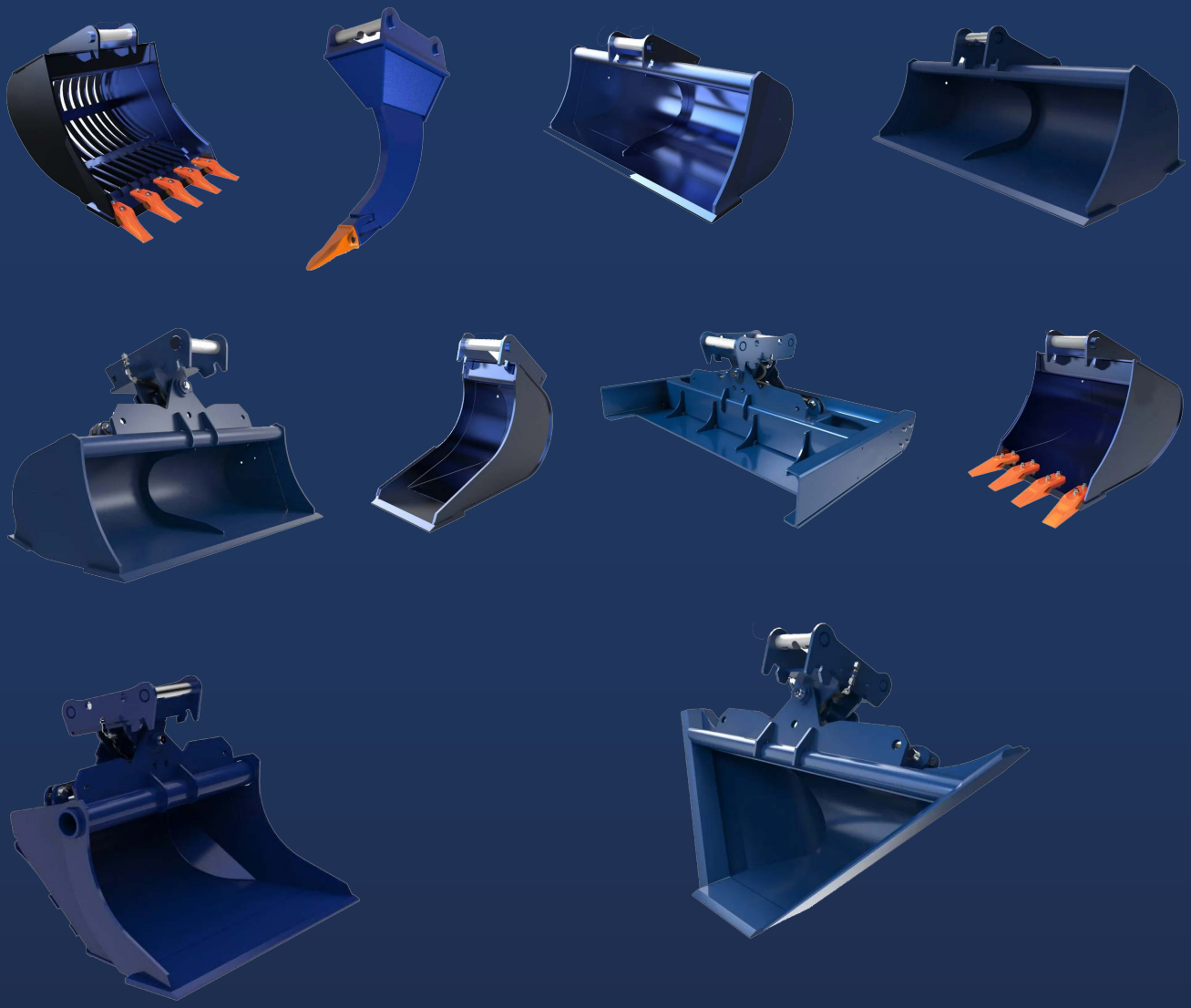

BAUMASCHINEN DARMSTADT

MIT UNS BEWEGEN SIE WAS



BAGGERLÖFFEL

TIEFLÖFFEL MIT ZÄHNEN 1-1,9T

EBA



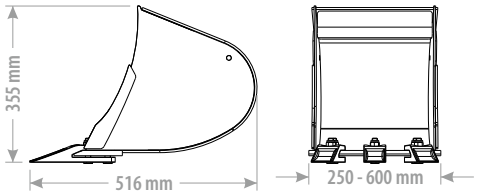



SPEZIFIKATION

- Zahnmodell 3FU
- Mantel S355 J2 ≠ 5 mm
- Seiten S355 J2 ≠ 4 mm
- Vorderkante aus HB400 ≠ 6 mm
- Schürfleiste HB500 110x16

INDEX	BREITE	GEWICHT	VOL.	ANZAHL ZÄHNE
EBA025	250 mm	29 kg	22 L	3
EBA03	300 mm	31 kg	27 L	3
EBA04	400 mm	35 kg	39 L	3
EBA05	500 mm	41 kg	50 L	4
EBA06	600 mm	47 kg	62 L	5

TIEFLÖFFEL MIT ZÄHNEN 1,9-2,6 T

EBB



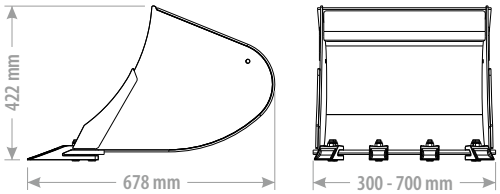



SPEZIFIKATION

- Zahnmodell 3FU
- Mantel S355 J2 ≠ 6 mm
- Seiten S355 J2 ≠ 5 mm
- Vorderkante aus HB400 ≠ 6 mm
- Schürfleiste HB500 110x16

INDEX	BREITE	GEWICHT	VOL.	ANZAHL ZÄHNE
EBB03	300 mm	41 kg	42 L	3
EBB04	400 mm	46 kg	61 L	3
EBB05	500 mm	52 kg	77 L	4
EBB06	600 mm	57 kg	99 L	5
EBB07	700 mm	63 kg	114 L	5

TIEFLÖFFEL MIT ZÄHNEN 2,6-3,5 T

EBC



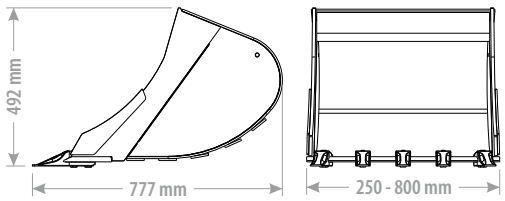



SPEZIFIKATION

- Zahnmodell - 3FU
- Strebe S355 J2 ≠ 6 mm
- Mantel S355 J2 - ≠ 6 mm
- Seiten S355 J2 - ≠ 5 + 10 mm
- Vorderkante aus HB400 - ≠ 6 mm
- Schürfleiste HB500 150x16

INDEX	BREITE	GEWICHT	VOL.	ANZAHL ZÄHNE
EBC025	250 mm	54 kg	40 L	3
EBC03	300 mm	59 kg	52 L	3
EBC04	400 mm	70 kg	76 L	3
EBC05	500 mm	81 kg	100 L	4
EBC06	600 mm	91 kg	127 L	5
EBC07	700 mm	101 kg	151 L	5
EBC08	800 mm	110 kg	177 L	6

TIEFLÖFFEL MIT ZÄHNEN 3,5-5T

EBD



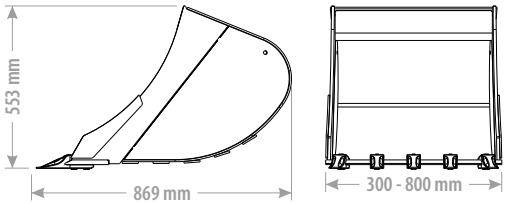



SPEZIFIKATION

- Zahnmodell 3FU
- Strebe S355 J2 ≠ 6 mm
- Mantel S355 J2 ≠ 6 mm
- Seiten S355 J2 ≠ 5 + 10 mm
- Vorderkante aus HB400 ≠ 6 mm
- Schürfleiste HB500 150x16

INDEX	BREITE	GEWICHT	VOL.	ANZAHL ZÄHNE
EBD03	300 mm	68 kg	67 L	3
EBD035	350 mm	73 kg	82 L	3
EBD04	400 mm	78 kg	97 L	3
EBD05	500 mm	91 kg	129 L	4
EBD06	600 mm	101 kg	161 L	5
EBD07	700 mm	112 kg	194 L	5
EBD08	800 mm	123 kg	230 L	6

TIEFLÖFFEL MIT ZÄHNEN 5-6T

EBE



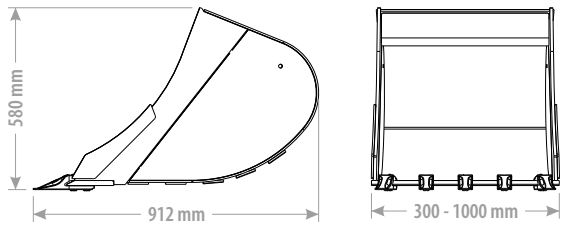



SPEZIFIKATION

- Zahnmodell 3FU
- Strebe S355 J2 ≠ 6 mm
- Mantel S355 J2 ≠ 6 mm
- Seiten S355 J2 ≠ 5 + 10 mm
- Vorderkante aus HB400 ≠ 6 mm
- Schürfleiste HB500 150x16

INDEX	BREITE	GEWICHT	VOL.	ANZAHL ZÄHNE
EBE03	300 mm	74 kg	74 L	3
EBE04	400 mm	85 kg	107 L	3
EBE05	500 mm	96 kg	141 L	4
EBE06	600 mm	108 kg	177 L	5
EBE07	700 mm	119 kg	210 L	5
EBE08	800 mm	130 kg	250 L	6
EBE09	900 mm	141 kg	290 L	7
EBE10	1000 mm	152 kg	323 L	7

TIEFLÖFFEL MIT ZÄHNEN 6-8,5T

EBF



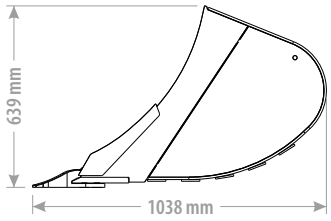

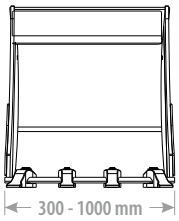

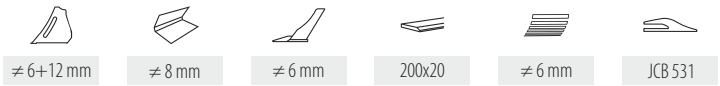

SPEZIFIKATION

- Zahnmodell - JCB 531
- Schürfleiste HB500 - 200x20
- Mantel S355 J2 - ≠ 8 mm
- Strebe S355 J2 - ≠ 6 mm
- Seiten S355 J2 - ≠ 6 + 12 mm
- Vorderkante aus HB400 - ≠ 6 mm

INDEX	BREITE	GEWICHT	VOL.	ANZAHL ZÄHNE
EBF03	300 mm	100 kg	90 L	3
EBF04	400 mm	115 kg	130 L	3
EBF05	500 mm	131 kg	170 L	4
EBF06	600 mm	146 kg	210 L	4
EBF07	700 mm	162 kg	255 L	5
EBF08	800 mm	176 kg	300 L	5
EBF09	900 mm	191 kg	340 L	6
EBF10	1000 mm	206 kg	380 L	6

TIEFLÖFFEL MIT ZÄHNEN 8,5-10T

EBG



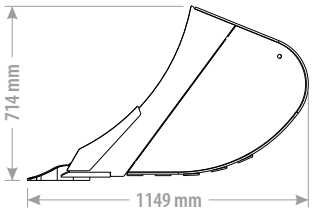

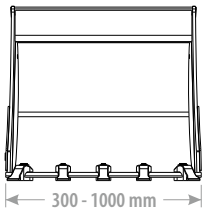



SPEZIFIKATION

- Zahnmodell - JCB 531
- Schürfleiste HB500 - 200x20
- Mantel S355 J2 - ≠ 8 mm
- Strebe S355 J2 - ≠ 6 mm
- Seiten S355 J2 - ≠ 6 + 12 mm
- Vorderkante aus HB400 - ≠ 6 mm

INDEX	BREITE	GEWICHT	VOL.	ANZAHL ZÄHNE
EBG03	300 mm	131 kg	105 L	3
EBG04	400 mm	148 kg	155 L	3
EBG05	500 mm	164 kg	200 L	4
EBG06	600 mm	181 kg	255 L	4
EBG07	700 mm	198 kg	305 L	5
EBG08	800 mm	214 kg	370 L	5
EBG09	900 mm	231 kg	425 L	6
EBG10	1000 mm	247 kg	480 L	6

TIEFLÖFFEL MIT ZÄHNEN 10-12T

EBH



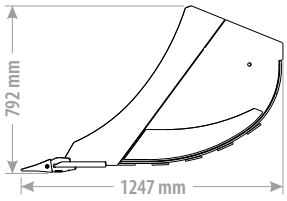

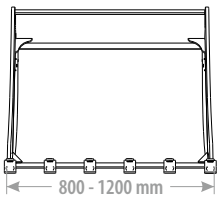

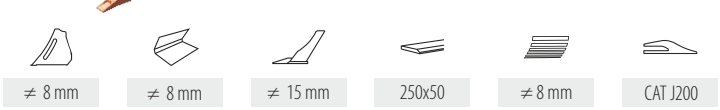

SPEZIFIKATION

- Zahnmodell - CAT J200
- Mantel S355 J2 - ≠ 8 mm
- Seiten S355 J2 - ≠ 8 mm
- Vorderkante aus HB400 - ≠ 15 mm
- Schürfleiste HB500 - 250x25
- Strebe HB400 - ≠ 8 mm

INDEX	BREITE	GEWICHT	VOL.	ANZAHL ZÄHNE
EBH08	800 mm	315 kg	365 L	5
EBH10	1000 mm	361 kg	470 L	6
EBH12	1200 mm	407 kg	577 L	7

TIEFLÖFFEL MIT ZÄHNEN 12-14T

EBI



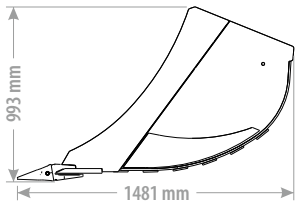

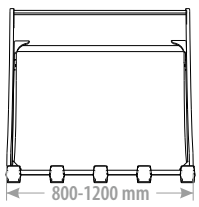

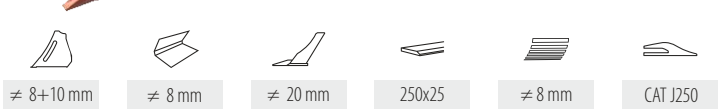

SPEZIFIKATION

- Zahnmodell - CAT J250
- Mantel S355 J2 - ≠ 8 mm
- Seiten S355 J2 - ≠ 8 + 10 mm
- Vorderkante aus HB400 - ≠ 20 mm
- Schürfleiste HB500 - 250x25
- Strebe HB400 - ≠ 8 mm

INDEX	BREITE	GEWICHT	VOL.	ANZAHL ZÄHNE
EBI08	800 mm	409 kg	458 L	4
EBI10	1000 mm	470 kg	599 L	5
EBI12	1200 mm	531 kg	740 L	5

TIEFLÖFFEL MIT ZÄHNEN 14-18T

EBJ



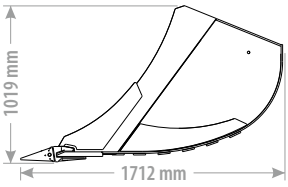

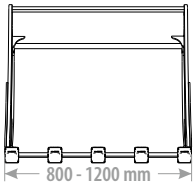

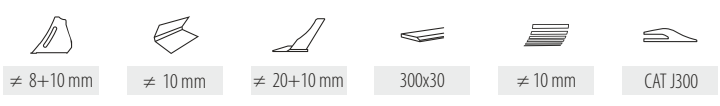

SPEZIFIKATION

- Zahnmodell - CAT J300
- Mantel S355 J2 - ≠ 10 mm
- Seiten HB500 - ≠ 8 + 10 mm
- Vorderkante aus HB400 - ≠ 20+10 mm
- Schürfleiste HB500 - 300x30
- Strebe HB400 - ≠ 10 mm

INDEX	BREITE	GEWICHT	VOL.	ANZAHL ZÄHNE
EBJ08	800 mm	538 kg	570 L	4
EBJ10	1000 mm	625 kg	760 L	4
EBJ12	1200 mm	712 kg	950 L	5

SIEBLÖFFEL 1-1,9T

EEA



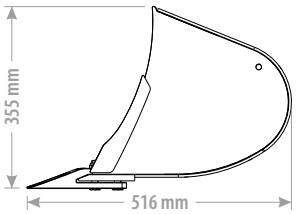

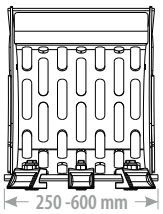






≠ 4 mm | ≠ 5 mm | ≠ 6 mm | 110x16 | 3FU

SPEZIFIKATION

- Zahnmodell 3FU
- Mantel S355 J2 ≠ 5 mm
- Seiten S355 J2 ≠ 4 mm
- Vorderkante aus HB400 ≠ 6 mm
- Schürfleiste HB500 110x16

INDEX	BREITE	GEWICHT	VOL.	ANZAHL ZÄHNE
EEA025	250 mm	25 kg	22 L	3
EEA03	300 mm	27 kg	27 L	3
EEA04	400 mm	31 kg	39 L	3
EEA05	500 mm	34 kg	50 L	4
EEA06	600 mm	38 kg	62 L	5

SIEBLÖFFEL 1,9-2,6T

EEB



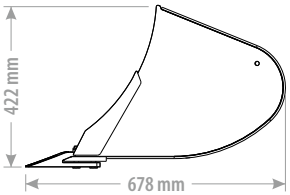

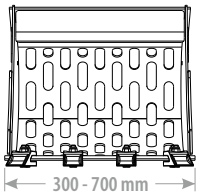






≠ 5 mm | ≠ 6 mm | ≠ 6 mm | 110x16 | 3FU

SPEZIFIKATION

- Zahnmodell 3FU
- Mantel S355 J2 ≠ 6 mm
- Seiten S355 J2 ≠ 5 mm
- Vorderkante aus HB400 ≠ 6 mm
- Schürfleiste HB500 110x16

INDEX	BREITE	GEWICHT	VOL.	ANZAHL ZÄHNE
EEB03	300 mm	37 kg	42 L	3
EEB04	400 mm	42 kg	60 L	3
EEB05	500 mm	47 kg	78 L	4
EEB06	600 mm	52 kg	97 L	5
EEB07	700 mm	57 kg	115 L	5

SIEBLÖFFEL 2,6-3,5T

EEC



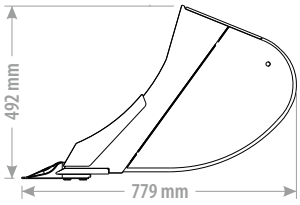

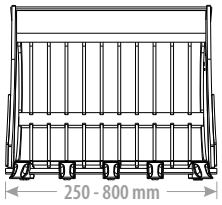







≠ 5+10 mm | ≠ 6 mm | ≠ 6 mm | 150x16 | ≠ 8 mm | 3FU

SPEZIFIKATION

- Zahnmodell - 3FU
- Rippe S355 J2 ≠ 8 mm
- Mantel S355 J2 - ≠ 6 mm
- Seiten S355 J2 - ≠ 5 + 10 mm
- Vorderkante aus HB400 - ≠ 6 mm
- Schürfleiste HB500 150x16

INDEX	BREITE	GEWICHT	VOL.	ANZAHL ZÄHNE
EEC025	250 mm	60 kg	40 L	2
EEC03	300 mm	67 kg	52 L	3
EEC04	400 mm	73 kg	76 L	3
EEC05	500 mm	80 kg	100 L	4
EEC06	600 mm	86 kg	127 L	5
EEC07	700 mm	92 kg	151 L	5
EEC08	800 mm	99 kg	177 L	6

SIEBLÖFFEL 3,5-5T

EED



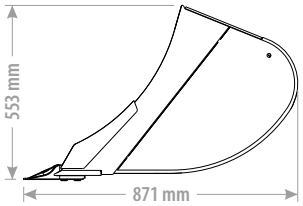

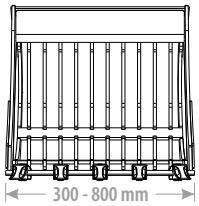







≠ 5+10 mm | ≠ 6 mm | ≠ 6 mm | 150x16 | ≠ 10 mm | 3FU

SPEZIFIKATION

- Zahnmodell 3FU
- Rippe S355 J2 ≠ 10 mm
- Mantel S355 J2 ≠ 6 mm
- Seiten S355 J2 ≠ 5 + 10 mm
- Vorderkante aus HB400 ≠ 6 mm
- Schürfleiste HB500 150x16

INDEX	BREITE	GEWICHT	VOL.	ANZAHL ZÄHNE
EED03	300 mm	71 kg	67 L	3
EED035	350 mm	77 kg	82 L	3
EED04	400 mm	83 kg	97 L	3
EED05	500 mm	94 kg	129 L	4
EED06	600 mm	106 kg	161 L	5
EED07	700 mm	118 kg	194 L	5
EED08	800 mm	129 kg	230 L	6

SIEBLÖFFEL 5-6T

EEE



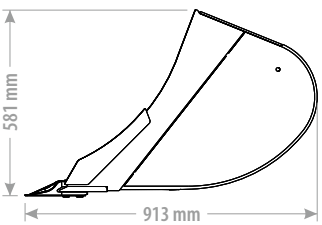

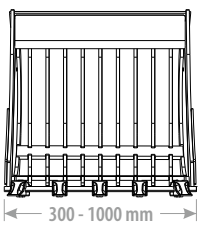





≠ 5+10 mm | ≠ 6 mm | ≠ 6 mm | 150x16 | ≠ 10 mm | 3FU

SPEZIFIKATION

- Zahnmodell 3FU
- Schürfleiste HB500 150x16
- Mantel S355 J2 ≠ 6 mm
- Rippe S355 J2 ≠ 10 mm
- Seiten S355 J2 ≠ 5 + 10 mm
- Vorderkante aus HB400 ≠ 6 mm

INDEX	BREITE	GEWICHT	VOL.	ANZAHL ZÄHNE
EEE03	300 mm	82 kg	74 L	3
EEE04	400 mm	94 kg	107 L	3
EEE05	500 mm	107 kg	141 L	4
EEE06	600 mm	119 kg	177 L	5
EEE07	700 mm	131 kg	210 L	5
EEE08	800 mm	144 kg	250 L	6
EEE09	900 mm	156 kg	290 L	7
EEE10	1000 mm	169 kg	323 L	7

SIEBLÖFFEL 6-8,5T

EEF



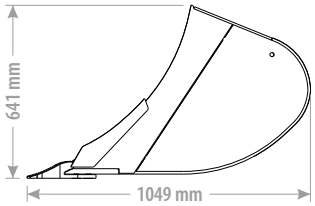

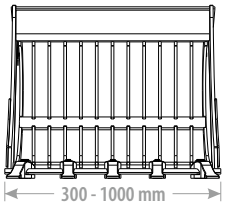



≠ 6+12 mm	≠ 8 mm	≠ 6 mm	200x20	≠ 10 mm	JCB 531

SPEZIFIKATION

- Zahnmodell - JCB 531
- Schürfleiste HB500 - 200x20
- Mantel S355 J2 - ≠ 8 mm
- Rippe S355 J2 - ≠ 10 mm
- Seiten S355 J2 - ≠ 6 + 12 mm
- Vorderkante aus HB400 - ≠ 6 mm

INDEX	BREITE	GEWICHT	VOL.	ANZAHL ZÄHNE
EEF03	300 mm	119 kg	90 L	3
EEF04	400 mm	133 kg	130 L	3
EEF05	500 mm	147 kg	170 L	4
EEF06	600 mm	160 kg	210 L	5
EEF07	700 mm	174 kg	255 L	5
EEF08	800 mm	188 kg	300 L	5
EEF09	900 mm	202 kg	340 L	6
EEF10	1000 mm	216 kg	380 L	6

SIEBLÖFFEL 8,5-10T

EEG



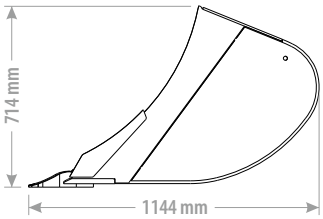

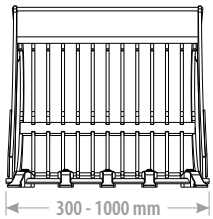



≠ 6+12 mm	≠ 8 mm	≠ 6 mm	200x20	≠ 12 mm	JCB 531

SPEZIFIKATION

- Zahnmodell - JCB 531
- Schürfleiste HB500 - 200x20
- Mantel S355 J2 - ≠ 8 mm
- Rippe S355 J2 - ≠ 12 mm
- Seiten S355 J2 - ≠ 6 + 12 mm
- Vorderkante aus HB400 - ≠ 6 mm

INDEX	BREITE	GEWICHT	VOL.	ANZAHL ZÄHNE
EEG03	300 mm	138 kg	105 L	3
EEG04	400 mm	155 kg	155 L	3
EEG05	500 mm	172 kg	200 L	4
EEG06	600 mm	190 kg	255 L	5
EEG07	700 mm	207 kg	305 L	5
EEG08	800 mm	224 kg	370 L	5
EEG09	900 mm	241 kg	425 L	6
EEG10	1000 mm	258 kg	480 L	6

SIEBLÖFFEL 10-12T

EEH



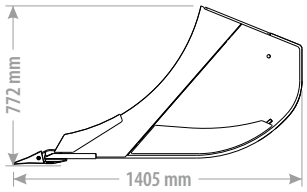

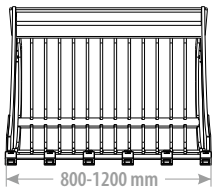



≠ 8+10 mm	≠ 10 mm	≠ 15+6 mm	250x25	≠ 12 mm	CAT J200

SPEZIFIKATION

- Zahnmodell - CAT J200
- Mantel S355 J2 ≠ 10 mm
- Seiten S355 J2 - ≠ 8 + 10 mm
- Vorderkante aus HB400 - ≠ 15+6 mm
- Schürfleiste HB500 - 250x25
- Rippe S355 J2 - ≠ 12 mm

INDEX	BREITE	GEWICHT	VOL.	ANZAHL ZÄHNE
EEH08	800 mm	298 kg	400 L	5
EEH10	1000 mm	345 kg	540 L	6
EEH12	1200 mm	392 kg	680 L	7

SIEBLÖFFEL 12-14T

EEI



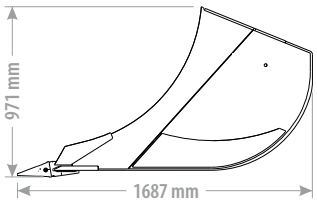

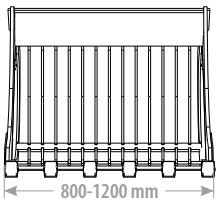



≠ 8+10 mm	≠ 12 mm	≠ 20+6 mm	250x25	≠ 12 mm	CAT J250

SPEZIFIKATION

- Zahnmodell - CAT J250
- Mantel S355 J2 ≠ 12 mm
- Seiten S355 J2 - ≠ 8 + 10 mm
- Vorderkante aus HB400 - ≠ 20+6 mm
- Schürfleiste HB500 - 250x25
- Rippe S355 J2 - ≠ 12 mm

INDEX	BREITE	GEWICHT	VOL.	ANZAHL ZÄHNE
EEI08	800 mm	430 kg	580 L	5
EEI10	1000 mm	500 kg	785 L	5
EEI12	1200 mm	570 kg	990 L	6

SIEBLÖFFEL 14-18T

EEJ



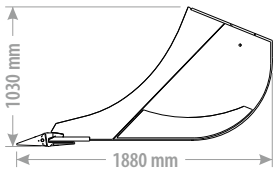

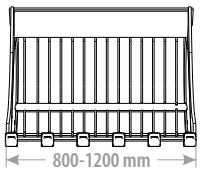



≠ 8+10 mm	≠ 15 mm	≠ 25 mm	300x30	≠ 15 mm	CAT J300

SPEZIFIKATION

- Zahnmodell - CAT J300
- Mantel S355 J2 ≠ 15 mm
- Seiten S355 J2 - ≠ 8 + 10 mm
- Vorderkante aus HB400 - ≠ 25 mm
- Schürfleiste HB500 - 300x30
- Rippe S355 J2 - ≠ 15 mm

INDEX	BREITE	GEWICHT	VOL.	ANZAHL ZÄHNE
EEJ08	800 mm	478 kg	670 L	4
EEJ10	1000 mm	566 kg	900 L	4
EEJ12	1200 mm	654 kg	1130 L	5

KABEL TIEFLÖFFEL 1-1,9T

EKA



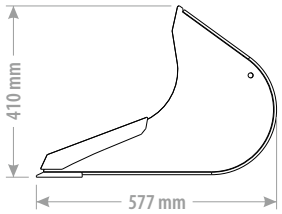

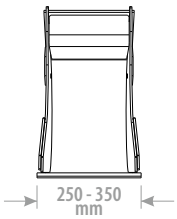


≠ 5 mm


≠ 6 mm


≠ 6 mm


110x16

SPEZIFIKATION

- Mantel S355 J2 ≠ 6 mm
- Seiten S355 J2 ≠ 5 mm
- Vorderkante aus HB400 ≠ 6mm
- Schürfleiste HB500 110x16

INDEX	BREITE	GEWICHT	VOL.
EKA025	250 mm	28 kg	33 L
EKA03	300 mm	30 kg	40 L
EKA035	350 mm	32 kg	46 L

KABEL TIEFLÖFFEL 1,9-2,6T

EKB



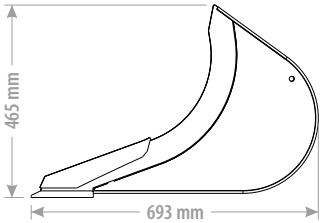

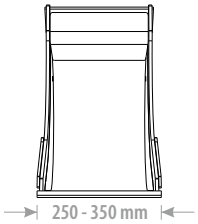


≠ 5+8 mm


≠ 6 mm


≠ 6 mm


150x16

SPEZIFIKATION

- Mantel S355 J2 ≠ 6 mm
- Seiten S355 J2 ≠ 5 + 8 mm
- Vorderkante aus HB400 ≠ 6 mm
- Schürfleiste HB500 150x16

INDEX	BREITE	GEWICHT	VOL.
EKB025	250 mm	37 kg	41 L
EKB03	300 mm	40 kg	50 L
EKB035	350 mm	43 kg	59 L

KABEL TIEFLÖFFEL 2,6-3,5T

EKC

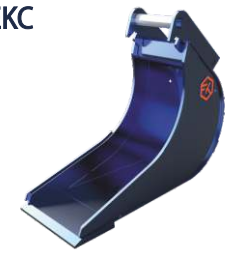

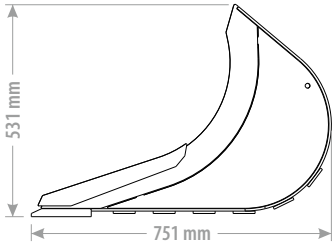

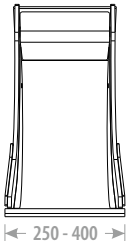


≠ 5+10 mm


≠ 6 mm


≠ 6 mm


150x20


≠ 6 mm

SPEZIFIKATION

- Mantel S355 J2 ≠ 6
- Seiten S355 J2 ≠ 5 + 10 mm
- Vorderkante aus HB400 ≠ 6mm
- Schürfleiste HB500 150x20
- Strebe S355 J2 ≠ 6 mm

INDEX	BREITE	GEWICHT	VOL.
EKC025	250 mm	46 kg	46 L
EKC03	300 mm	51 kg	58 L
EKC035	350 mm	55 kg	70 L
EKC04	400 mm	60 kg	81 L

KABEL TIEFLÖFFEL 3,5-5T

EKD

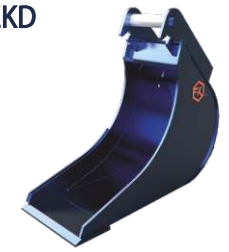

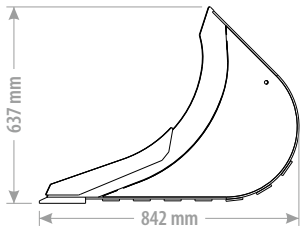




≠ 5+10 mm


≠ 6 mm


≠ 6 mm


150x20


≠ 6 mm

SPEZIFIKATION

- Mantel S355 J2 ≠ 6 mm
- Seiten S355 J2 ≠ 5+10 mm
- Vorderkante aus HB400 ≠ 6 mm
- Schürfleiste HB500 150x20
- Strebe S355 J2 ≠ 6 mm

INDEX	BREITE	GEWICHT	VOL.
EKD03	300 mm	69 kg	67 L
EKD035	350 mm	74 kg	82 L
EKD04	400 mm	79 kg	97 L
EKD045	450 mm	84 kg	129 L

KABEL TIEFLÖFFEL 5-6T

EKE



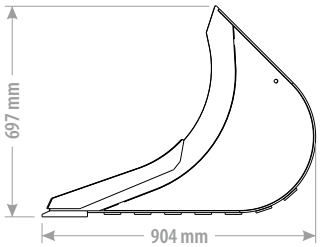

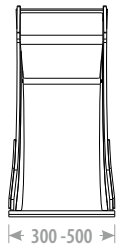


≠ 6+10 mm


≠ 6 mm


≠ 6 mm


150x20


≠ 6 mm

SPEZIFIKATION

- Mantel S355 J2 ≠ 6 mm
- Seiten S355 J2 ≠ 6 + 10mm
- Vorderkante aus HB400 ≠ 6 mm
- Schürfleiste HB500 150x20
- Strebe S355 J2 ≠ 6 mm

INDEX	BREITE	GEWICHT	VOL.
EKE03	300 mm	74 kg	91 L
EKE035	350 mm	80 kg	109 L
EKE04	400 mm	85 kg	127 L
EKE045	450 mm	91 kg	144 L
EKE05	500 mm	96 kg	162 L

KABEL TIEFLÖFFEL 6-8,5T

EKF



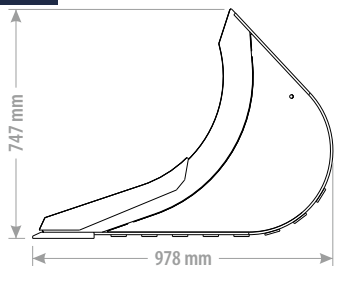



≠ 6+12 mm	≠ 8 mm	≠ 6 mm	200x20	≠ 6 mm

SPEZIFIKATION

- Mantel S355 J2 ≠ 8 mm
- Seiten S355 J2 ≠ 6 + 12 mm
- Vorderkante aus HB400 ≠ 6 mm
- Schürfleiste HB500 200x20
- Strebe S355 J2 ≠ 6 mm

INDEX	BREITE	GEWICHT	VOL.
EKF035	350 mm	113 kg	128 L
EKF04	400 mm	120 kg	149 L
EKF045	450 mm	127 kg	169 L
EKF05	500 mm	134 kg	190 L
EKF055	550 mm	143 kg	211 L

KABEL TIEFLÖFFEL 8,5-10T

EKG



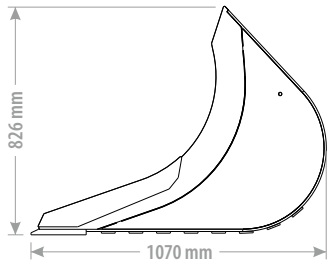

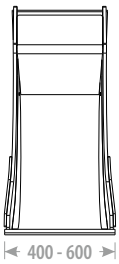

≠ 6+12 mm	≠ 8 mm	≠ 8 mm	200x20	≠ 6 mm

SPEZIFIKATION

- Mantel S355 J2 ≠ 8 mm
- Seiten S355 J2 ≠ 6 +12 mm
- Vorderkante aus HB400 - ≠ 8mm
- Schürfleiste HB500 200x20
- Strebe S355 J2 - ≠ 6 mm

INDEX	BREITE	GEWICHT	VOL.
EKG04	400 mm	137 kg	182 L
EKG045	450 mm	152 kg	194 L
EKG05	500 mm	169 kg	206 L
EKG055	550 mm	184 kg	219 L
EKG06	600 mm	201 kg	231 L

KABEL TIEFLÖFFEL 10-12T

EKH



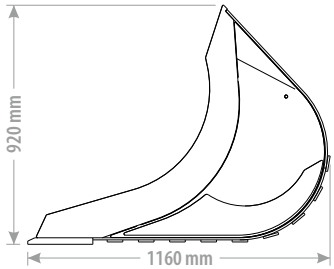

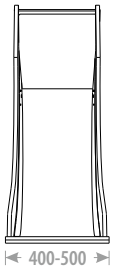

≠ 6+8 mm	≠ 8 mm	≠ 15 mm	250x25	≠ 8 mm

SPEZIFIKATION

- Mantel S355 J2 - ≠ 8 mm
- Seiten HB500 - ≠ 6+8 mm
- Vorderkante aus HB400 - ≠ 15 mm
- Schürfleiste HB500 - 250x25
- Strebe HB400 - ≠ 8 mm

INDEX	BREITE	GEWICHT	VOL.
EKH04	400 mm	159 kg	160 L
EKH045	450 mm	168 kg	185 L
EKH05	500 mm	177 kg	210 L

KABEL TIEFLÖFFEL 12-14T

EKI



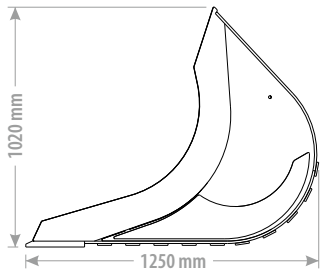

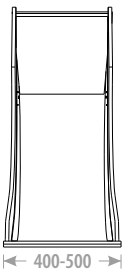

≠ 6 + 8 mm	≠ 10 mm	≠ 20 mm	250x25	≠ 8 mm

SPEZIFIKATION

- Mantel S355 J2 - ≠ 10mm
- Seiten HB500 - ≠ 6 + 8 mm
- Vorderkante aus HB400 - ≠ 20 mm
- Schürfleiste HB500 - 250x25
- Strebe HB400 - ≠ 8 mm

INDEX	BREITE	GEWICHT	VOL.
EKI04	400 mm	206 kg	194 L
EKI045	450 mm	219 kg	226 L
EKI05	500 mm	232 kg	258 L

KABEL TIEFLÖFFEL 14-18T

EKJ



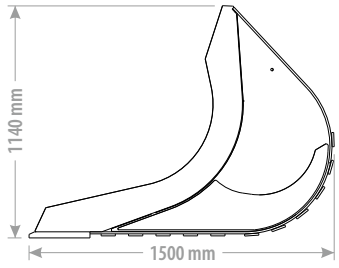

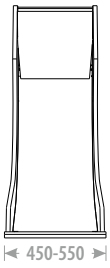

≠ 6 +10 mm	≠ 10 mm	≠ 20 mm	300x30	≠ 10 mm

SPEZIFIKATION

- Mantel S355 J2 - ≠ 10 mm
- Seiten HB500 - ≠ 6 + 10 mm
- Vorderkante aus HB400 - ≠ 20 mm
- Schürfleiste HB500 - 300x30
- Strebe HB400 - ≠ 10 mm

INDEX	BREITE	GEWICHT	VOL.
EKJ045	450 mm	315 kg	307 L
EKJ05	500 mm	331 kg	350 L
EKJ055	550 mm	347 kg	393 L

GRABENRAUMLÖFFEL 1,9-2,6T

EDB



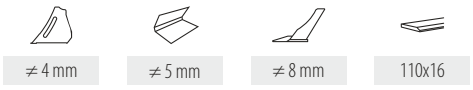

≠ 4 mm | ≠ 5 mm | ≠ 8 mm | 110x16

EDB-B



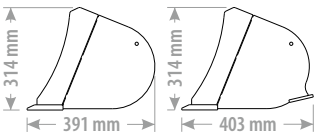

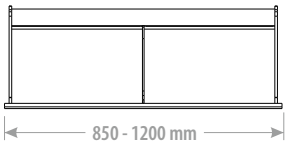

SPEZIFIKATION

- Mantel S355 J2 - ≠ 5 mm
- Seiten S355 J2 - ≠ 4 mm
- Vorderkante aus HB400 - ≠ 8 mm
- Schürfleiste HB500 - 110x16
- * EDB-B Zusätzlicher Schürfleiste HB400 75x8

INDEX	BREITE	GEWICHT EDB	GEWICHT EDB-B	VOL.
EDB085	850 mm	55 kg	60 kg	70 L
EDB10	1000 mm	62 kg	67 kg	82 L
EDB12	1200 mm	71 kg	77 kg	100 L

GRABENRAUMLÖFFEL 2,6-3,5T

EDC





≠ 4 mm | ≠ 5 mm | ≠ 10 mm | 150x16

EDC-B



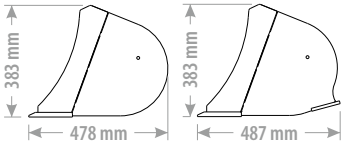

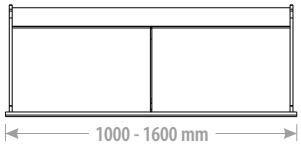

SPEZIFIKATION

- Mantel S355 J2 - ≠ 5 mm
- Seiten S355 J2 - ≠4 mm
- Vorderkante aus HB400 - ≠ 10 mm
- Schürfleiste HB500 - 150x16
- * EDC-B Zusätzlicher Schürfleiste HB400 100x10

INDEX	BREITE	GEWICHT EDC	GEWICHT EDC-B	VOL.
EDC10	1000 mm	82 kg	91 kg	128 L
EDC12	1200 mm	94 kg	103 kg	156 L
EDC14	1400 mm	117 kg	126 kg	185 L
EDC15	1500 mm	122 kg	131 kg	200 L
EDC16	1600 mm	131 kg	140 kg	213 L

GRABENRAUMLÖFFEL 3,5-5T

EDD





≠ 5 mm | ≠ 6 mm | ≠ 10 mm | 150x16

EDD-B



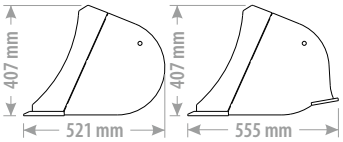

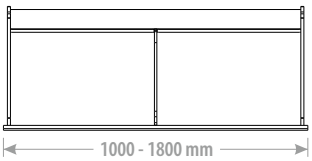

SPEZIFIKATION

- Mantel S355 J2 - ≠ 6 mm
- Seiten S355 J2 - ≠ 5 mm
- Vorderkante aus HB400 - ≠ 10 mm
- Schürfleiste HB500 - 150x16
- * EDD-B Zusätzlicher Schürfleiste HB400 100x10

INDEX	BREITE	GEWICHT EDD	GEWICHT EDD-B	VOL.
EDD10	1000 mm	92 kg	102 kg	142 L
EDD12	1200 mm	106 kg	116 kg	175 L
EDD14	1400 mm	120 kg	131 kg	207 L
EDD16	1600 mm	127 kg	138 kg	223 L
EDD18	1800 mm	134 kg	145 kg	240 L

GRABENRAUMLÖFFEL 5-6T

EDE





≠ 6 mm | ≠ 6 mm | ≠ 10 mm | 150x20

EDE-B



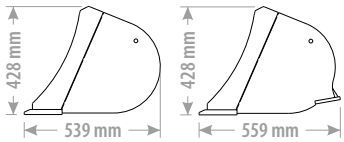

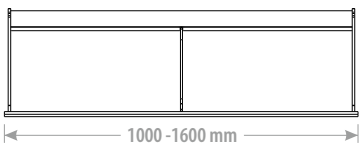

SPEZIFIKATION

- Mantel S355 J2 - ≠ 6 mm
- Seiten S355 J2 - ≠ 6 mm
- Vorderkante aus HB400 - ≠ 10 mm
- Schürfleiste HB500 - 150x20
- * EDE-B Zusätzlicher Schürfleiste HB400 100x12

INDEX	BREITE	GEWICHT EDE	GEWICHT EDE-B	VOL.
EDE10	1000 mm	110 kg	121 kg	156 L
EDE12	1200 mm	124 kg	135 kg	192 L
EDE14	1400 mm	138 kg	151 kg	227 L
EDE15	1500 mm	146 kg	163 kg	245 L
EDE16	1600 mm	153 kg	169 kg	263 L

GRABENRAUMLÖFFEL 6-8,5T

EDF



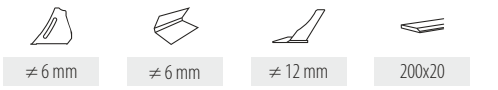

≠ 6 mm | ≠ 6 mm | ≠ 12 mm | 200x20 | ≠ 6 mm

EDF-B



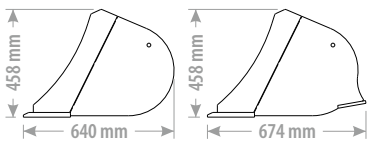

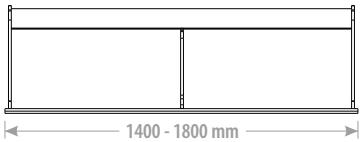

SPEZIFIKATION

- Mantel S355 J2 - ≠ 6 mm
- Seiten S355 J2 - ≠ 6 mm
- Vorderkante aus HB400 - ≠ 12 mm
- Schürfleiste HB500 - 200x20
- Strebe S355 J2 - ≠ 6 mm
- * EDF-B Zusätzlicher Schürfleiste HB400 120x12

INDEX	BREITE	GEWICHT EDF	GEWICHT EDF-B	VOL.
EDF14	1400 mm	203 kg	220 kg	282 L
EDF15	1500 mm	214 kg	234 kg	304 L
EDF16	1600 mm	225 kg	246 kg	326 L
EDF18	1800 mm	236 kg	258 kg	370 L

GRABENRAUMLÖFFEL 8,5-10T

EDG



EDG-B



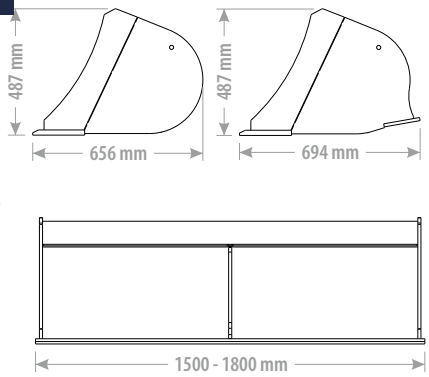



SPEZIFIKATION

- Mantel S355 J2 - ≠ 6 mm
- Seiten S355 J2 - ≠ 6 mm
- Vorderkante aus HB400 - ≠ 12 mm
- Schürfleiste HB500 - 200x20
- Strebe S355 J2 - ≠ 6 mm
- * EDG-B Zusätzlicher Schürfleiste HB400 140x12

INDEX	BREITE	GEWICHT EDG	GEWICHT EDG-B	VOL.
EDG15	1500 mm	244 kg	266 kg	345 L
EDG16	1600 mm	255 kg	276 kg	370 L
EDG18	1800 mm	277 kg	299 kg	420 L

GRABENRAUMLÖFFEL 10-12T

EDH

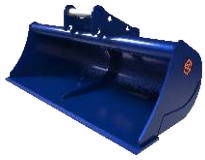

EDH-B



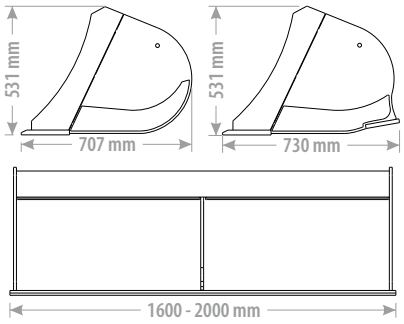



SPEZIFIKATION

- Mantel S355 J2 - ≠ 6 mm
- Seiten S355 J2 - ≠ 6 mm
- Vorderkante aus HB400 - ≠ 12 mm
- Schürfleiste HB500 - 200x20
- Strebe HB400 - ≠ 6 mm
- *EDH-B Zusätzlicher Schürfleiste HB500 150x16

INDEX	BREITE	GEWICHT EDH	GEWICHT EDH-B	VOL.
EDH16	1600 mm	270 kg	298 kg	404 L
EDH18	1800 mm	296 kg	326 kg	457 L
EDH20	2000 mm	322 kg	354 kg	510 L

GRABENRAUMLÖFFEL 12-14T

EDI



EDI-B



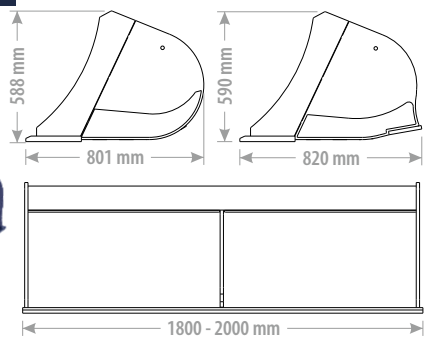



SPEZIFIKATION

- Mantel S355 J2 - ≠ 8 mm
- Seiten S355 J2 - ≠ 6 mm
- Vorderkante aus HB400 - ≠ 15 mm
- Schürfleiste HB500 - 250x25
- Strebe HB400 - ≠ 8 mm
- *EDI-B Zusätzlicher Schürfleiste HB500 150x16

INDEX	BREITE	GEWICHT EDI	GEWICHT EDI-B	VOL.
EDI18	1800 mm	393 kg	427 kg	552 L
EDI20	2000 mm	430 kg	468 kg	616 L

GRABENRAUMLÖFFEL 14-18T

EDJ



EDJ-B



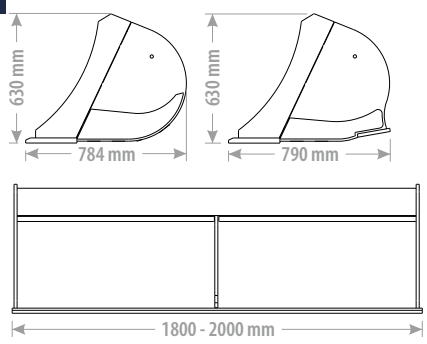



SPEZIFIKATION

- Mantel S355 J2 - ≠ 8 mm
- Seiten S355 J2 - ≠ 8 mm
- Vorderkante aus HB400 - ≠ 18 mm
- Schürfleiste HB500 - 250x25
- Strebe HB400 - ≠ 8 mm
- * EDJ-B Zusätzlicher Schürfleiste HB500 150x16

INDEX	BREITE	GEWICHT EDJ	GEWICHT EDJ-B	VOL.
EDJ18	1800 mm	420 kg	462 kg	610 L
EDJ20	2000 mm	460 kg	504 kg	690 L

GRABENRAUMLÖFFEL HYDRAULISCH 1,9-2,6T

EGB



EGB-B



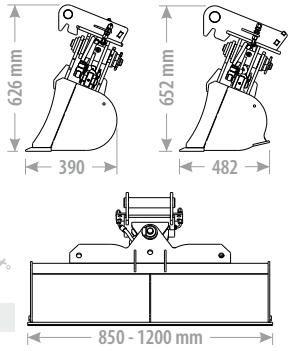



SPEZIFIKATION

- Mantel S355 J2 - ≠ 5 mm
- Seiten S355 J2 - ≠ 4 mm
- Vorderkante aus HB400 - ≠ 8 mm
- Schürfleiste HB500 - 110x16
- * EGB-B Zusätzlicher Schürfleiste HB400 75x8
- Schwenkwinkel: ±36º

INDEX	BREITE	GEWICHT EGB	GEWICHT EGB-B	VOL.
EGB085	850 mm	83 kg	88 kg	70 L
EGB10	1000 mm	95 kg	100 kg	82 L
EGB12	1200 mm	100 kg	106 kg	100 L

GRABENRAUMLÖFFEL HYDRAULISCH 2,6-3,5T

EGC



EGC-B



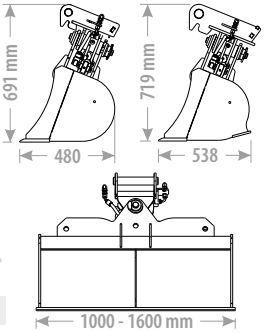

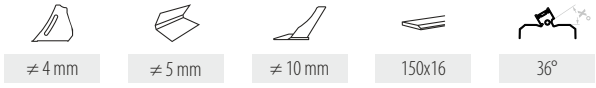

SPEZIFIKATION

- Mantel S355 J2 - ≠ 5 mm
- Seiten S355 J2 - ≠4 mm
- Vorderkante aus HB400 - ≠ 10 mm
- Schürfleiste HB500 - 150x16
- * EGC-B Zusätzlicher Schürfleiste HB400 100x10
- Schwenkwinkel: ±36º

INDEX	BREITE	GEWICHT EGC	GEWICHT EGC-B	VOL.
EGC10	1000 mm	115 kg	125 kg	128 L
EGC12	1200 mm	128 kg	139 kg	156 L
EGC14	1400 mm	142 kg	153 kg	185 L
EGC15	1500 mm	148 kg	160 kg	200 L
EGC16	1600 mm	155 kg	168 kg	213 L

GRABENRAUMLÖFFEL HYDRAULISCH 3,5-5T

EGD



EGD-B



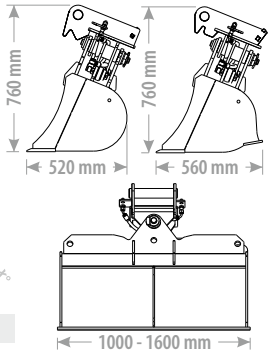



SPEZIFIKATION

- Mantel S355 J2 - ≠ 6 mm Schwenkwinkel: ±43,5º
- Seiten S355 J2 - ≠ 5 mm
- Vorderkante aus HB400 - ≠ 10 mm
- Schürfleiste HB500 - 150x16
- * EGD-B Zusätzlicher Schürfleiste HB400 100x10

INDEX	BREITE	GEWICHT EGD	GEWICHT EGD-B	VOL.
EGD10	1000 mm	143 kg	153 kg	142 L
EGD12	1200 mm	149 kg	159 kg	175 L
EGD13	1300 mm	160 kg	170 kg	190 L
EGD14	1400 mm	163 kg	173 kg	207 L
EGD15	1500 mm	170 kg	188 kg	223 L
EGD16	1600 mm	177 kg	199 kg	240 L

GRABENRAUMLÖFFEL HYDRAULISCH 5-6T

EGE



EGE-B



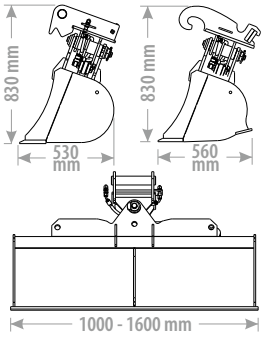

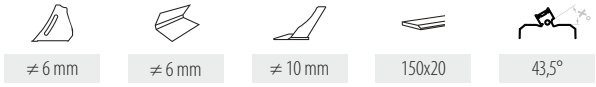

SPEZIFIKATION

- Mantel S355 J2 - ≠ 6 mm
- Seiten S355 J2 - ≠ 6 mm
- Vorderkante aus HB400 - ≠ 10 mm
- Schürfleiste HB500 - 150x20
- * EGE-B Zusätzlicher Schürfleiste HB400 100x12
- Schwenkwinkel: ±43,5º

INDEX	BREITE	GEWICHT EGE	GEWICHT EGE-B	VOL.
EGE10	1000 mm	152 kg	163 kg	156 L
EGE12	1200 mm	159 kg	171 kg	192 L
EGE14	1400 mm	164 kg	176 kg	227 L
EGE15	1500 mm	182 kg	195 kg	245 L
EGE16	1600 mm	190 kg	205 kg	263 L

GRABENRAUMLÖFFEL HYDRAULISCH 6-8,5T

EGF



EGF-B



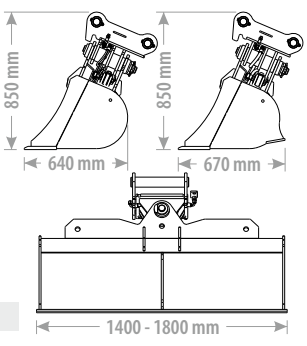



SPEZIFIKATION

- Mantel S355 J2 - ≠ 6 mm Schwenkwinkel: ±42º
- Seiten S355 J2 - ≠ 6 mm
- Vorderkante aus HB400 - ≠ 12 mm
- Schürfleiste HB500 - 200x20
- Strebe S355 J2 - ≠ 6 mm
- 2 Hydraulikzylinder
- * EGF-B Zusätzlicher Schürfleiste HB400 120x12

INDEX	BREITE	GEWICHT EGF	GEWICHT EGF-B	VOL.
EGF14	1400 mm	278 kg	292 kg	282 L
EGF15	1500 mm	299 kg	316 kg	304 L
EGF16	1600 mm	311 kg	329 kg	326 L
EGF17	1700 mm	323 kg	342 kg	348 L
EGF18	1800 mm	335 kg	354 kg	370 L

GRABENRAUMLÖFFEL HYDRAULISCH 8,5-10T

EGG



EGG-B



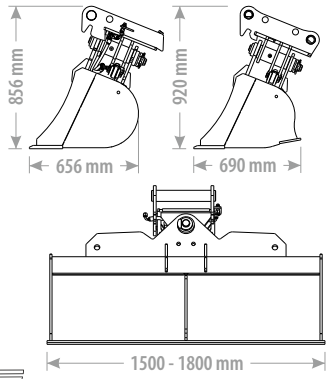

42,5°

≠ 6 mm	≠ 6 mm	≠ 12 mm	200x20	≠ 6 mm

SPEZIFIKATION

- Mantel S355 J2 - ≠ 6 mm
- Seiten S355 J2 - ≠ 6 mm
- Vorderkante aus HB400 - ≠ 12 mm
- Schürfleiste HB500 - 200x20
- Strebe S355 J2 - ≠ 6 mm
- 2 Hydraulikzylinder
- * EGG-B Zusätzlicher Schürfleiste HB400 140x12
- Schwenkwinkel: ±42,5°

INDEX	BREITE	GEWICHT EGG	GEWICHT EGG-B	VOL.
EGG15	1500 mm	310 kg	331 kg	345 L
EGG16	1600 mm	322 kg	344 kg	370 L
EGG18	1800 mm	346 kg	369 kg	420 L

GRABENRAUMLÖFFEL HYDRAULISCH 10-12T

EGH



EGH-B



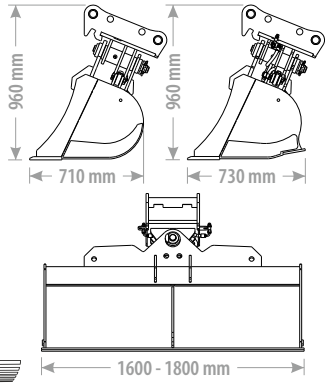

42,5°

≠ 6 mm	≠ 6 mm	≠ 12 mm	200x20	≠ 6 mm

SPEZIFIKATION

- Mantel S355 J2 - ≠ 6 mm
- Seiten S355 J2 - ≠ 6 mm
- Vorderkante aus HB400 - ≠ 12 mm
- Schürfleiste HB500 - 200x20
- Strebe HB400 - ≠ 6 mm
- 2 Hydraulikzylinder
- * EGH-B Zusätzlicher Schürfleiste HB500 150x16
- Schwenkwinkel: ±42,5°

INDEX	BREITE	GEWICHT EGH	GEWICHT EGH-B	VOL.
EGH16	1600 mm	366 kg	396 kg	404 L
EGH18	1800 mm	392 kg	430 kg	457 L

GRABENRAUMLÖFFEL HYDRAULISCH 12-14T

EGI



EGI-B



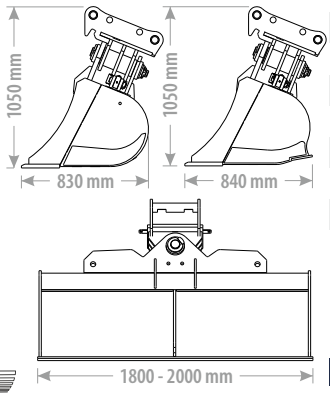

35°

≠ 6 mm	≠ 8 mm	≠ 15 mm	250x25	≠ 8 mm

SPEZIFIKATION

- Mantel S355 J2 - ≠ 8 mm
- Seiten S355 J2 - ≠ 6 mm
- Vorderkante aus HB400 - ≠ 15 mm
- Schürfleiste HB500 - 250x25
- Strebe HB400 - ≠ 8 mm
- 2 Hydraulikzylinder
- * EGI-B Zusätzlicher Schürfleiste HB500 150x16
- Schwenkwinkel: ±35°

INDEX	BREITE	GEWICHT EGI	GEWICHT EGI-B	VOL.
EGI18	1800 mm	520 kg	555 kg	552 L
EGI20	2000 mm	554 kg	590 kg	616 L

GRABENRAUMLÖFFEL HYDRAULISCH 14-18T

EGJ



EGJ-B



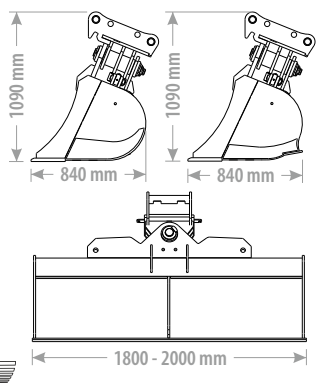

34,5°

≠ 8 mm	≠ 8 mm	≠ 18 mm	250x25	≠ 8 mm

SPEZIFIKATION

- Mantel S355 J2 - ≠ 8 mm
- Seiten S355 J2 - ≠ 8 mm
- Vorderkante aus HB400 - ≠ 18 mm
- Schürfleiste HB500 - 250x25
- Strebe HB400 - ≠ 8 mm
- 2 Hydraulikzylinder
- * EGJ-B Zusätzlicher Schürfleiste HB500 150x16
- Schwenkwinkel: ±34,5°

INDEX	BREITE	GEWICHT EGJ	GEWICHT EGJ-B	VOL.
EGJ18	1800 mm	599 kg	643 kg	610 L
EGJ20	2000 mm	638 kg	689 kg	690 L

SKANDINAVISCHE TIEFLÖFFEL 6-8,5T

ESF

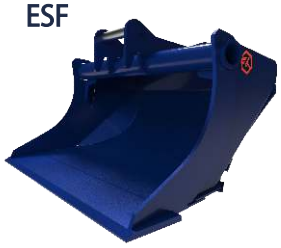

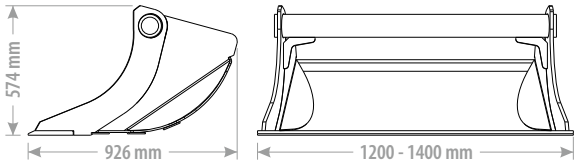



SPEZIFIKATION

- Mantel S355 J2 - ≠ 8 mm
- Seiten S355 J2 - ≠ 6 mm
- Vorderkante aus HB400 - ≠ 15 mm
- Schürfleiste HB500 - 200x20
- Strebe S355 J2 - ≠ 6 mm

INDEX	BREITE	GEWICHT	VOL.
ESF12	1200 mm	235 kg	330 L
ESF13	1300 mm	249 kg	364 L
ESF14	1400 mm	263 kg	398 L

SKANDINAVISCHE TIEFLÖFFEL 8,5-10T

ESG



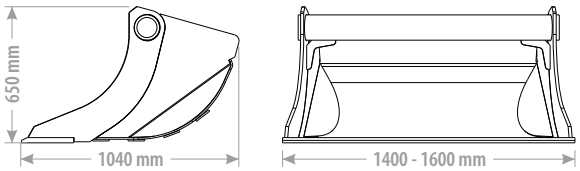



SPEZIFIKATION

- Mantel S355 J2 - ≠ 8 mm
- Seiten S355 J2 - ≠ 6 mm
- Vorderkante aus HB400 - ≠ 15 mm
- Schürfleiste HB500 - 250x25
- Strebe S355 J2 - ≠ 8 mm

INDEX	BREITE	GEWICHT	VOL.
ESG14	1400 mm	327 kg	457 L
ESG15	1500 mm	345 kg	500 L
ESG16	1600 mm	363 kg	543 L

SKANDINAVISCHE TIEFLÖFFEL 10-12T

ESH



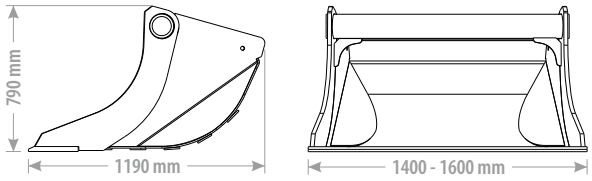

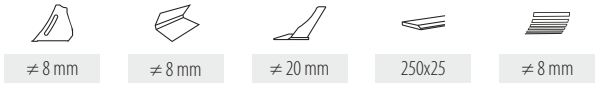

SPEZIFIKATION

- Mantel S355 J2 - ≠ 8 mm
- Seiten S355 J2 - ≠ 8 mm
- Vorderkante aus HB400 - ≠20 mm
- Schürfleiste HB500 - 250x25
- Strebe HB400 - ≠ 8 mm

INDEX	BREITE	GEWICHT	VOL.
ESH14	1400 mm	382 kg	582 L
ESH15	1500 mm	401 kg	640 L
ESH16	1600 mm	420 kg	698 L

SKANDINAVISCHE TIEFLÖFFEL 12-14T

ESI



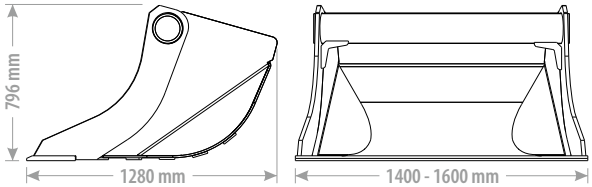

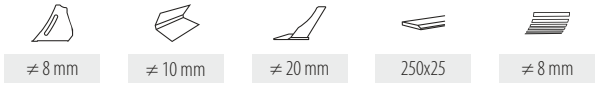

SPEZIFIKATION

- Mantel S355 J2 - ≠ 10 mm
- Seiten S355 J2 - ≠ 8 mm
- Vorderkante aus HB400 - ≠ 20 mm
- Schürfleiste HB500 - 250x25
- Strebe S355 J2 - ≠ 8 mm

INDEX	BREITE	GEWICHT	VOL.
ESI14	1400 mm	475 kg	695 L
ESI15	1500 mm	500 kg	766 L
ESI16	1600 mm	525 kg	837 L

SKANDINAVISCHE TIEFLÖFFEL 14-18T

ESJ



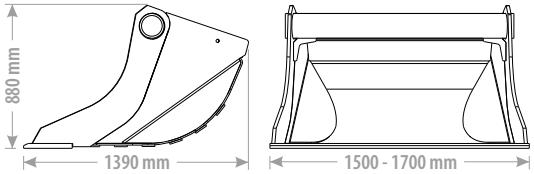



SPEZIFIKATION

- Mantel S355 J2 - ≠ 10 mm
- Seiten S355 J2 - ≠ 10 mm
- Vorderkante aus HB400 - ≠ 25 mm
- Schürfleiste HB500 - 300x30
- Strebe HB400 - ≠ 10 mm

INDEX	BREITE	GEWICHT	VOL.
ESJ15	1500 mm	594 kg	860 L
ESJ16	1600 mm	623 kg	935 L
ESJ17	1700 mm	652 kg	1010 L

SKANDINAVISCHE TIEFLÖFFEL HYDRAULISCH 6-8,5T

ESF-B



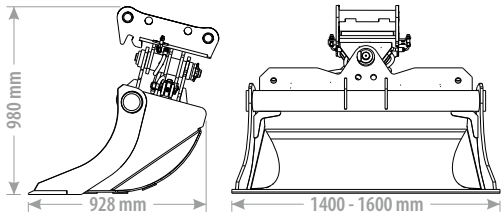



≠ 6 mm	≠ 8 mm	≠ 15 mm	200x20	≠ 6 mm	43,5°

SPEZIFIKATION

- Mantel S355 J2 - ≠ 8 mm
- Seiten S355 J2 - ≠ 6 mm
- Vorderkante aus HB400 - ≠ 15 mm
- Schürfleiste HB500 - 200x20
- Strebe S355 J2 - ≠ 6 mm
- Schwenkwinkel: ±43,5°

INDEX	BREITE	GEWICHT	VOL.
ESF14-B	1400 mm	298 kg	330 L
ESF15-B	1500 mm	318 kg	364 L
ESF16-B	1600 mm	338 kg	398 L

SKANDINAVISCHE TIEFLÖFFEL HYDRAULISCH 8,5-10T

ESG-B



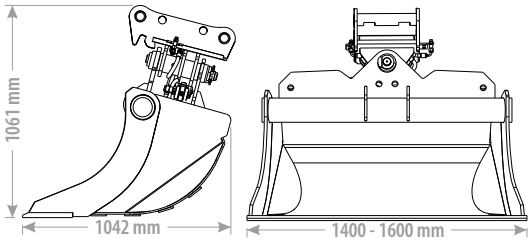



≠ 6 mm	≠ 8 mm	≠ 15 mm	250x25	≠ 8 mm	43,5°

SPEZIFIKATION

- Mantel S355 J2 - ≠ 8 mm
- Seiten S355 J2 - ≠ 6 mm
- Vorderkante aus HB400 - ≠ 15 mm
- Schürfleiste HB500 - 250x25
- Strebe S355 J2 - ≠ 8 mm
- Schwenkwinkel: ±43,5°

INDEX	BREITE	GEWICHT	VOL.
ESG14-B	1400 mm	442 kg	457 L
ESG15-B	1500 mm	465 kg	500 L
ESG16-B	1600 mm	483 kg	543 L

SKANDINAVISCHE TIEFLÖFFEL HYDRAULISCH 10-12T

ESH-B



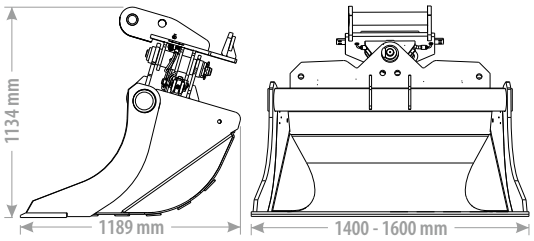



≠ 8 mm	≠ 8 mm	≠ 20 mm	250x25	≠ 8 mm	43,5°

SPEZIFIKATION

- Mantel S355 J2 - ≠ 8 mm
- Seiten S355 J2 - ≠ 8 mm
- Vorderkante aus HB400 - ≠20 mm
- Schürfleiste HB500 - 250x25
- Strebe HB400 - ≠ 8 mm
- Schwenkwinkel: ±43,5°

INDEX	BREITE	GEWICHT	VOL.
ESH14-B	1400 mm	502 kg	582 L
ESH15-B	1500 mm	522 kg	640 L
ESH16-B	1600 mm	542 kg	698 L

SKANDINAVISCHE TIEFLÖFFEL HYDRAULISCH 12-14T

ESI-B



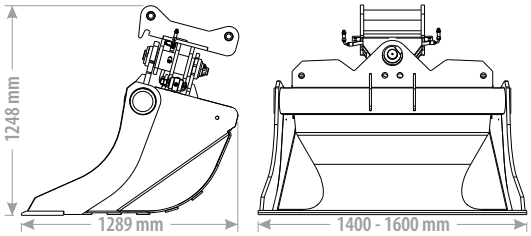



≠ 8 mm	≠ 10 mm	≠ 20 mm	250x25	≠ 8 mm	36,5°

SPEZIFIKATION

- Mantel S355 J2 - ≠ 10 mm
- Seiten S355 J2 - ≠ 8 mm
- Vorderkante aus HB400 - ≠ 20 mm
- Schürfleiste HB500 - 250x25
- Strebe S355 J2 - ≠ 8 mm
- Schwenkwinkel: ± 36,5°

INDEX	BREITE	GEWICHT	VOL.
ESI14-B	1400 mm	673 kg	695 L
ESI15-B	1500 mm	700 kg	766 L
ESI16-B	1600 mm	725 kg	837 L

SKANDINAVISCHE TIEFLÖFFEL HYDRAULISCH 14-18T

ESJ-B



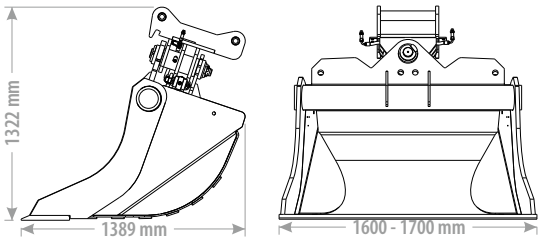



≠ 10 mm	≠ 10 mm	≠ 25 mm	300x30	≠ 10 mm	36,5°

SPEZIFIKATION

- Mantel S355 J2 - ≠ 10 mm
- Seiten S355 J2 - ≠ 10 mm
- Vorderkante aus HB400 - ≠ 25 mm
- Schürfleiste HB500 - 300x30
- Strebe HB400 - ≠ 10 mm
- Schwenkwinkel: ± 36,5°

INDEX	BREITE	GEWICHT	VOL.
ESJ16-B	1600 mm	793 kg	935 L
ESJ17-B	1700 mm	823 kg	1010 L

TRAPEZLÖFFEL 1-3,5T

EWA



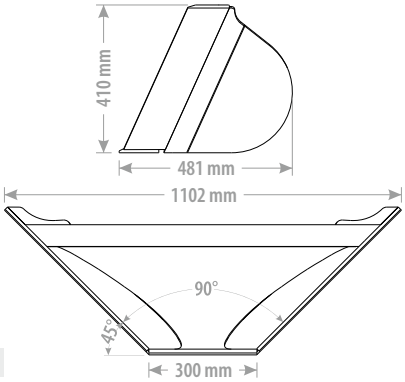

≠ 6 mm	≠ 6 mm	12x100	16x110

SPEZIFIKATION

- HB500-Schürfleisten über die gesamte Länge der Vorderkante
- Mantel S355 J2 ≠6 mm
- Dicke Rohr Ø60 mm

INDEX	BREITE	GEWICHT	VOL.
EWA11	1100 mm	75 kg	60 L

TRAPEZLÖFFEL 3,5-6T

EWB



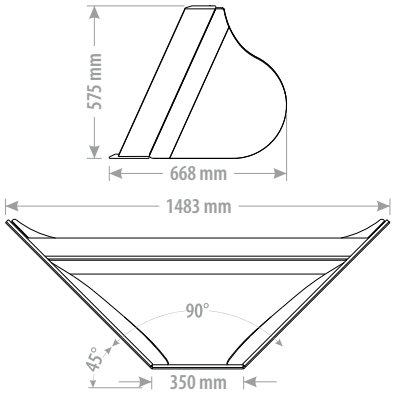

≠ 6 mm	≠ 6 mm	16x110	16x150

SPEZIFIKATION

- HB500-Schürfleisten über die gesamte Länge der Vorderkante
- Mantel S355 J2 ≠6 mm
- Dicke Rohr Ø70 mm

INDEX	BREITE	GEWICHT	VOL.
EWB15	1500 mm	115 kg	145 L

TRAPEZLÖFFEL 6-10T

EWC



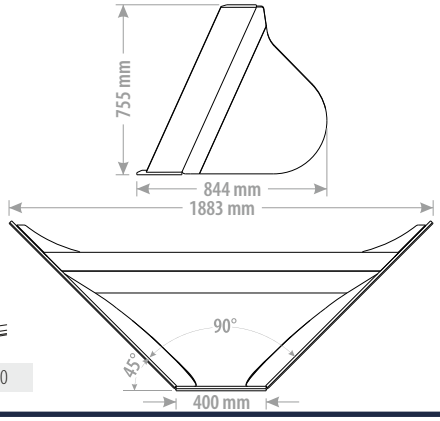

≠ 6 mm	≠ 6 mm	16x150	20x200

SPEZIFIKATION

- HB500-Schürfleisten über die gesamte Länge der Vorderkante
- Mantel S355 J2 ≠6 mm
- Dicke Rohr Ø80 mm

INDEX	BREITE	GEWICHT	VOL.
EWC19	1900 mm	186 kg	284 L

TRAPEZLÖFFEL 10-14T

EWD



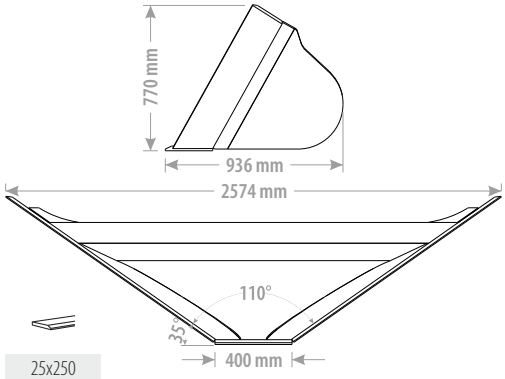

≠ 8 mm	≠ 8 mm	20x200	25x250

SPEZIFIKATION

- HB500-Schürfleisten über die gesamte Länge der Vorderkante
- Mantel S355 J2 ≠8 mm
- Dicke Rohr Ø108 mm

INDEX	BREITE	GEWICHT	VOL.
EWD26	2600 mm	325 kg	358 L

TRAPEZLÖFFEL 14-18T

EWE



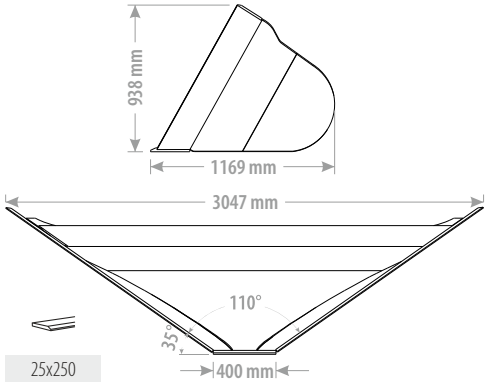

≠ 10 mm	≠ 10 mm	20x200	25x250

SPEZIFIKATION

- HB500-Schürfleisten über die gesamte Länge der Vorderkante
- Mantel S355 J2 ≠10 mm
- Dicke Rohr Ø132 mm

INDEX	BREITE	GEWICHT	VOL.
EWE30	3000 mm	551 kg	654 L

TRAPEZLÖFFEL HYDRAULISCH 1-3,5T

EWA-B



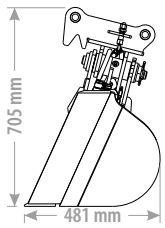

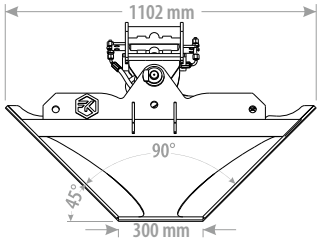

≠ 6 mm	≠ 6 mm	12x110	16x110	37,5°

SPEZIFIKATION

- HB500-Schürfleisten über die gesamte Länge der Vorderkante
- Schwenkwinkel: ±37,5°
- Mantel S355 J2 ≠6 mm
- Dicke Rohr Ø60 mm

INDEX	BREITE	GEWICHT	VOL.
EWA11-B	1100 mm	101 kg	60 L

TRAPEZLÖFFEL HYDRAULISCH 3,5-6T

EWB-B



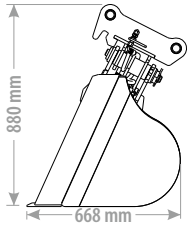

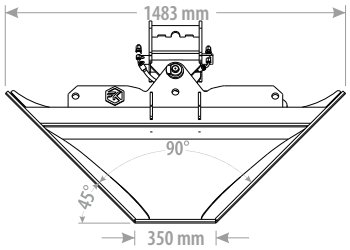

≠ 6 mm	≠ 6 mm	16x110	16x150	42,5°

SPEZIFIKATION

- HB500-Schürfleisten über die gesamte Länge der Vorderkante
- Schwenkwinkel: ±42,5°
- Mantel S355 J2 ≠6 mm
- Dicke Rohr Ø70 mm

INDEX	BREITE	GEWICHT	VOL.
EWB15-B	1500 mm	152 kg	145 L

TRAPEZLÖFFEL HYDRAULISCH 6-10T

EWC-B



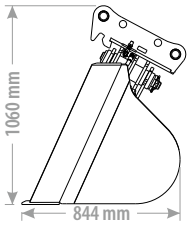

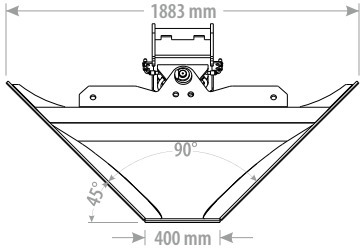

≠ 6 mm	≠ 6 mm	16x150	20x200	42,5°

SPEZIFIKATION

- HB500-Schürfleisten über die gesamte Länge der Vorderkante
- Schwenkwinkel: ±42,5°
- Mantel S355 J2 ≠6 mm
- Dicke Rohr Ø80 mm

INDEX	BREITE	GEWICHT	VOL.
EWC19-B	1900 mm	268 kg	284 L

TRAPEZLÖFFEL HYDRAULISCH 10-14T

EWD-B



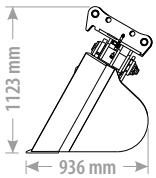

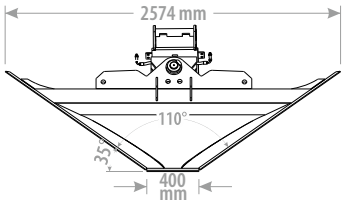

≠ 8 mm	≠ 8 mm	20x200	25x250	32,5°

SPEZIFIKATION

- HB500-Schürfleisten über die gesamte Länge der Vorderkante
- Schwenkwinkel: ± 32,5°
- Mantel S355 J2 ≠8mm
- Dicke Rohr Ø108 mm

INDEX	BREITE	GEWICHT	VOL.
EWD26-B	2600 mm	459 kg	358 L

TRAPEZLÖFFEL HYDRAULISCH 14-18T

EWE-B



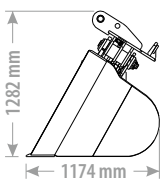

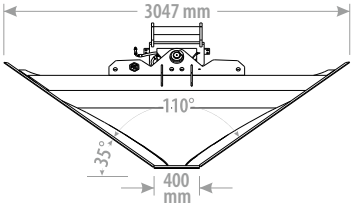

≠ 10 mm	≠ 10 mm	20x200	25x250	32,5°

SPEZIFIKATION

- HB500-Schürfleisten über die gesamte Länge der Vorderkante
- Schwenkwinkel: ± 32,5°
- Mantel S355 J2 ≠10 mm
- Dicke Rohr Ø132 mm

INDEX	BREITE	GEWICHT	VOL.
EWE30-B	3000 mm	685 kg	654 L

REIßZAHN 1-1,9T

EFA



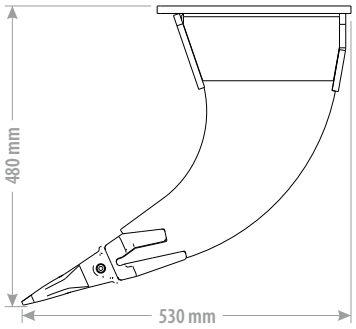

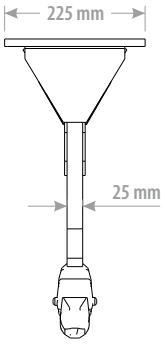

SPEZIFIKATION

- Zahnmodell - CAT J200
- Kern S355 J2 ≠ 25 mm

39 kg | CAT J200

REIßZAHN 1,9-3,5T

EFB



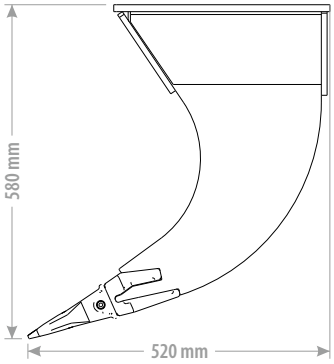

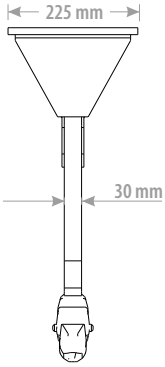

SPEZIFIKATION

- Zahnmodell - CAT J200
- Kern S355 J2 ≠ 30 mm

53 kg | CAT J200

REIßZAHN 3,5-6T

EFC



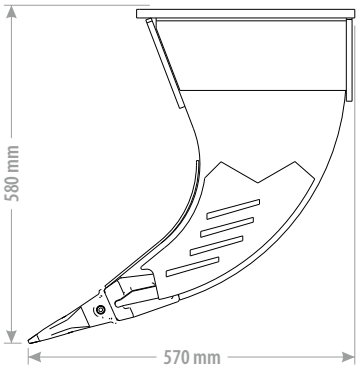

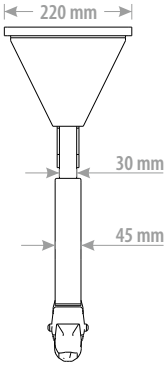

SPEZIFIKATION

- Zahnmodell - CAT J200
- Kern S355 J2 ≠ 30 + 8 mm
- Seitenverschleißplatten - HB400

78 kg | CAT J200

REIßZAHN 6-12T

EFD



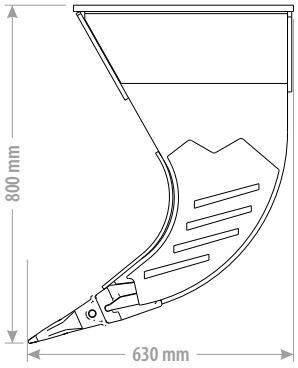

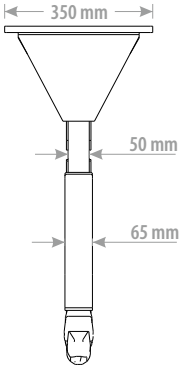

SPEZIFIKATION

- Zahnmodell - CAT J250
- Kern S355 J2 ≠ 50 + 8 mm
- Seitenverschleißplatten - HB400

160 kg | CAT J250

REIßZAHN 12-18T

EFE



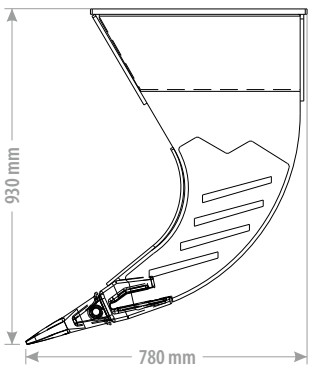

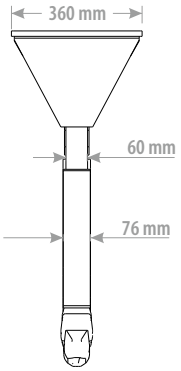

SPEZIFIKATION

- Zahnmodell - CAT J300
- Kern S355 J2 ≠ 60 + 16 mm
- Seitenverschleißplatten - HB400

234 kg | CAT J300

REIßZAHN SAW 1-1,9T

EFA-B



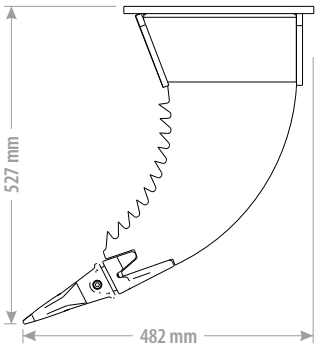

SPEZIFIKATION

- Zahnmodell - CAT J200
- Kern S355 J2 ≠ 25 mm
- Sägeklinge

40 kg | CAT J200

REIßZAHN SAW 1,9-3,5T

EFB-B



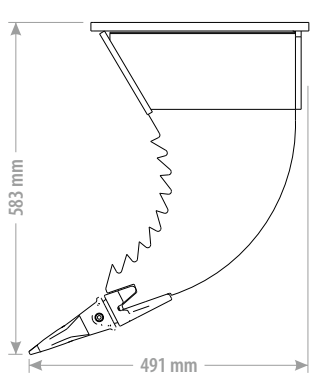

SPEZIFIKATION

- Zahnmodell - CAT J200
- Kern S355 J2 ≠ 30 mm
- Sägeklinge

54 kg | CAT J200

REIßZAHN SAW 3,5-6T

EFC-B



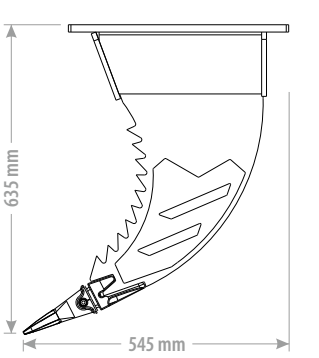

SPEZIFIKATION

- Zahnmodell - CAT J200
- Kern S355 J2 ≠ 30 + 8 mm
- Seitenverschleißplatten - HB400
- Sägeklinge

75 kg | CAT J200

REIßZAHN SAW 6-12T

EFD-B



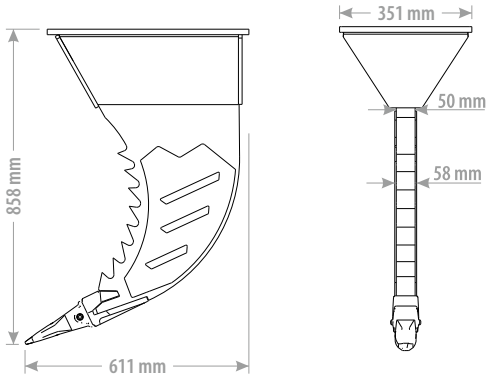

SPEZIFIKATION

- Zahnmodell - CAT J250
- Kern S355 J2 ≠ 50 + 8 mm
- Seitenverschleißplatten - HB400
- Sägeklinge

168 kg | CAT J250

REIßZAHN SAW 12-18T

EFE-B



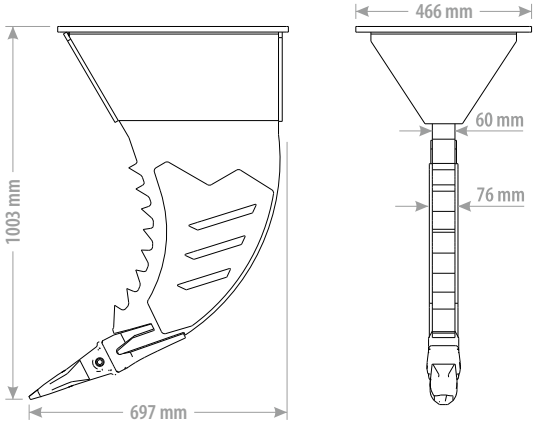

SPEZIFIKATION

- Zahnmodell - CAT J300
- Kern S355 J2 ≠ 60 + 16 mm
- Seitenverschleißplatten - HB400
- Sägeklinge

249 kg | CAT J300

NIVELLIERBALKEN 1,9-6T

EPA



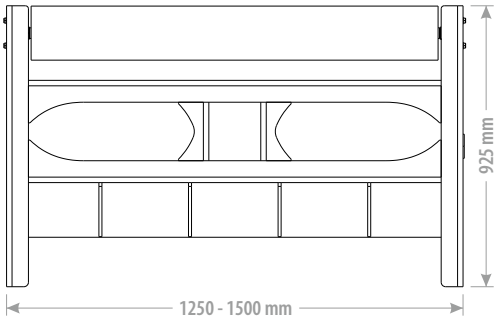

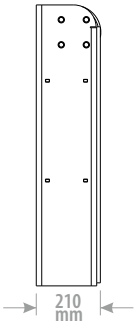

190 - 216 kg

SPEZIFIKATION

- Wellendurchmesser 178 mm
- Untere Gleitplatten HB500 ≠ 8 mm

INDEX	BREITE	GEWICHT
EPA125	1250 mm	190 kg
EPA15	1500 mm	216 kg

NIVELLIERBALKEN 6-14T

EPB



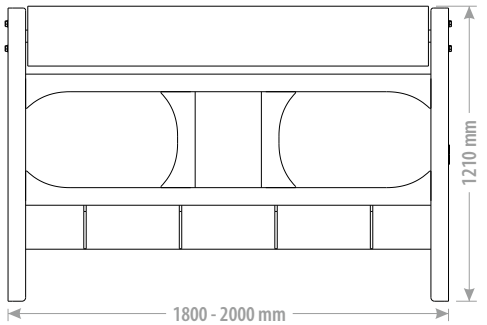

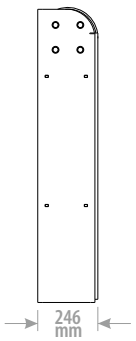

319 - 335 kg

SPEZIFIKATION

- Wellendurchmesser 245 mm
- Untere Gleitplatten HB500 ≠ 10mm

INDEX	BREITE	GEWICHT
EPB18	1800 mm	319 kg
EPB20	2000 mm	335 kg

NIVELLIERBALKEN 14-24T

EPC

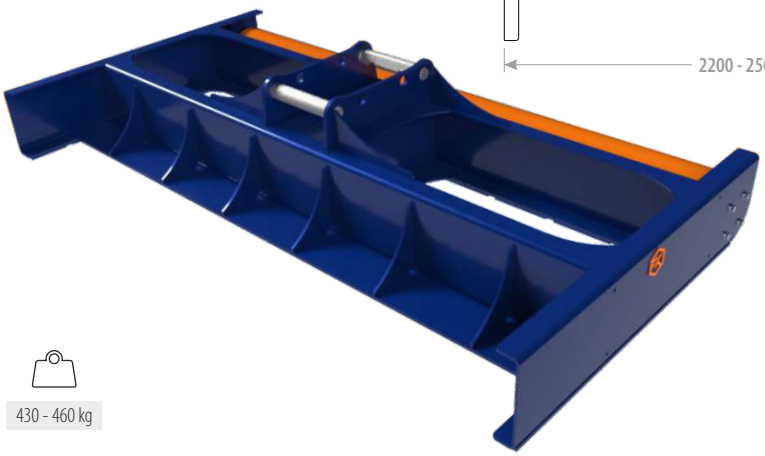

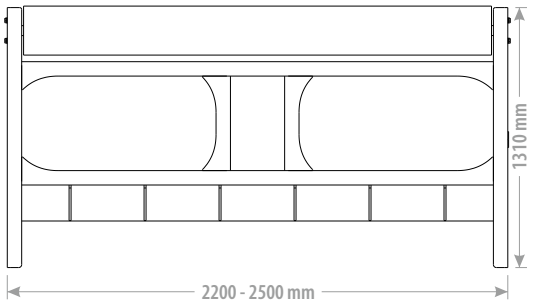

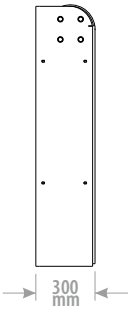

430 - 460 kg

SPEZIFIKATION

- Wellendurchmesser 245 mm
- Untere Gleitplatten HB500 ≠ 12mm

INDEX	BREITE	GEWICHT
EPC22	2200 mm	430 kg
EPC25	2500 mm	460 kg

NIVELLIERBALKEN HYDRAULISCH 1,9-6T

EPA-B



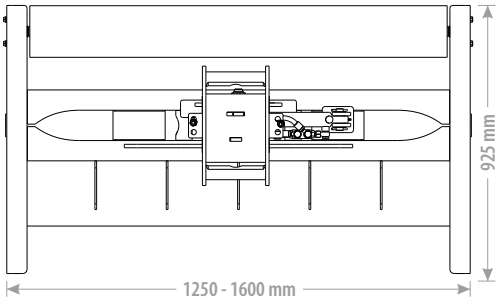

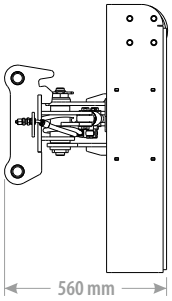

234 - 260 kg

37,5°

SPEZIFIKATION

- Wellendurchmesser 178 mm
- Untere Gleitplatten HB500 ≠8 mm
- Schwenkwinkel: ±37,5°

INDEX	BREITE	GEWICHT
EPA125-B	1250 mm	234 kg
EPA15-B	1500 mm	260 kg

NIVELLIERBALKEN HYDRAULISCH 6-14T

EPB-B



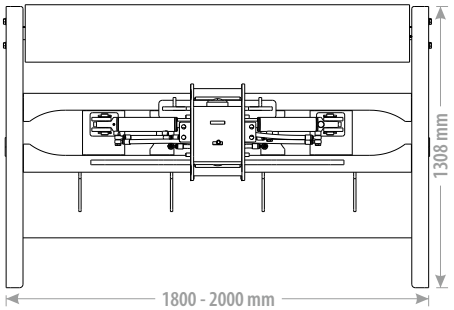

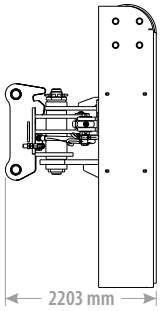

414 - 431 kg

44,5°

SPEZIFIKATION

- Wellendurchmesser 245 mm
- Untere Gleitplatten HB500 ≠10mm
- Schwenkwinkel: ±44,5°

INDEX	BREITE	GEWICHT
EPB18-B	1800 mm	414 kg
EPB20-B	2000 mm	431 kg

NIVELLIERBALKEN HYDRAULISCH 14-24T

EPC-B

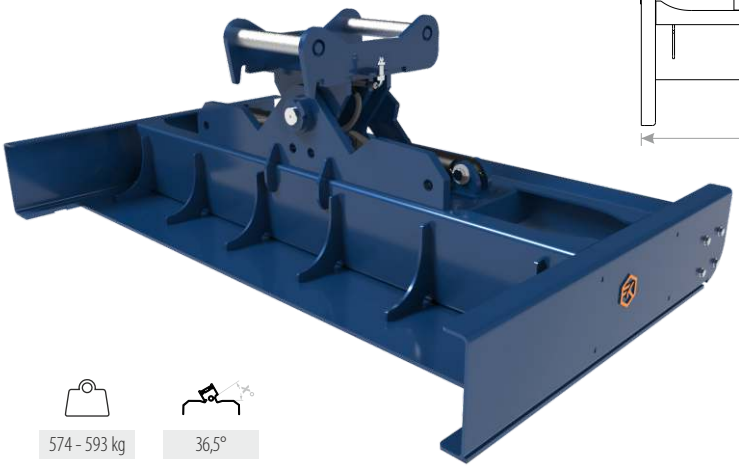

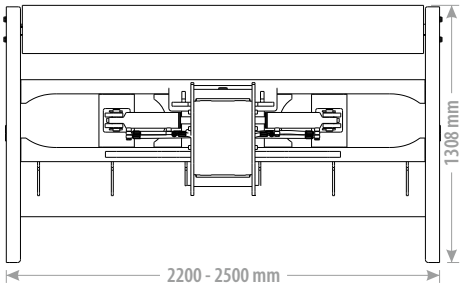

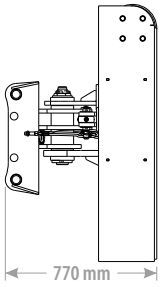

574 - 593 kg

36,5°

SPEZIFIKATION

- Wellendurchmesser 245 mm
- Untere Gleitplatten HB500 ≠12mm
- Schwenkwinkel: ±36,5°

INDEX	BREITE	GEWICHT
EPC22-B	2200 mm	574 kg
EPC25-B	2500 mm	593 kg

PALETTENGABEL 1,6 T

UPF16/12 M381

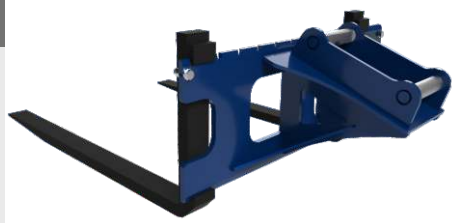

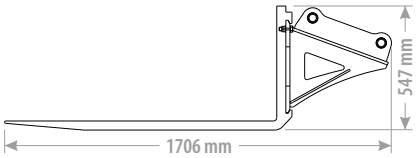

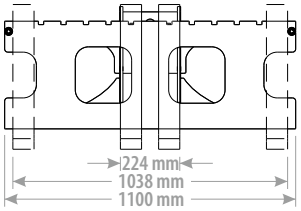

2 szt.	1600 kg	166 kg

SPEZIFIKATION

- standardmäßig Gabel 80x40x1200 2,0T FEM 2A
- Platte aus hochwertigem Stahl 18 mm
- mechanische Verstellung der Gabelbreite

OPTIONEN

- UPF16/10 - Gabel 80x40x1000 2,0T FEM 2A

PALETTENGABEL 2,0 T

UPF20/12 M382



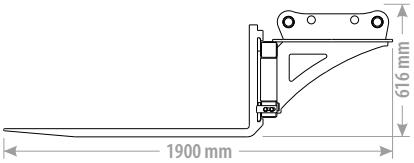

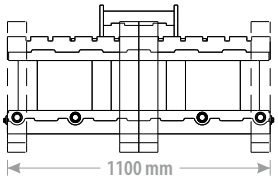

2 szt.	2000 kg	189 kg

SPEZIFIKATION

- standardmäßig Gabel 80x40x1200 2,0T FEM 2A
- 4 Kegelbuchsen für die Befestigung von Ballenzinken
- mechanische Verstellung der Gabelbreite

OPTIONEN

- UPF20/10 - Gabel 80x40x1000 2T FEM 2A
- Zinken für die Ballen L-1100 M22
- schraubbare Schutzgitter

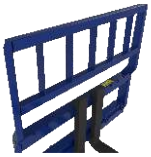

PALETTENGABEL 2,5 T

UPF25 M382



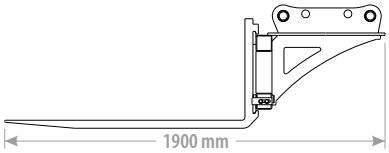

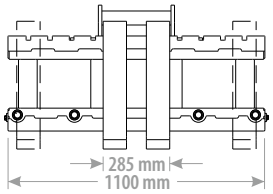

2 szt.	2500 kg	241 kg

SPEZIFIKATION

- standardmäßig Gabel 80x40x1200 2,0T FEM 2A
- 4 Kegelbuchsen für die Befestigung von Ballenzinken
- mechanische Verstellung der Gabelbreite

OPTIONEN

- Zinken für die Ballen L-1100 M22
- schraubbare Schutzgitter



PALETTENGABEL HYDRAULISCH 2,5T

UPF25H M382



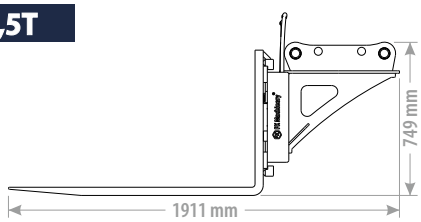

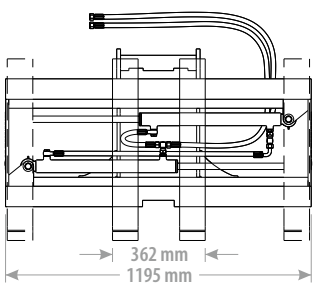

2 szt.	2500 kg	270 kg

SPEZIFIKATION

- synchrones Öffnen der Gabeln
- standardmäßig Gabel 100x40x1200 2,5 T

OPTIONEN

- UPF25H-C Ventil für die seitliche Verschiebung
- Stromregelventil - DFL - synchronisierte Gabelverstellung

	14 - 18 T	12 - 14 T	10 - 12 T	8,5 - 10 T
EB				
EE				
EK				
ED				
ES				
EF				

6-8,5 T | 5-6 T | 3,5-5 T | 2,6-3,5 T | 1,9-2,6 T | 1-1,9 T













Für Radbaggerlöffel wird empfohlen, Anbaugeräte aus einer niedrigeren Gewichtskategorie als in unserer Skala angegeben zu wählen, da sie eine höhere Dynamik und eine geringere Stabilität im Vergleich zu Kettenbaggern aufweisen.

BAUMASCHINEN DARMSTADT

MIT UNS BEWEGEN SIE WAS

+49 6150 961 96 14 info@bauma-da.de www.bauma-da.de

Baumaschinen Darmstadt Bert-Brecht-Straße 57 64291 Darmstadt