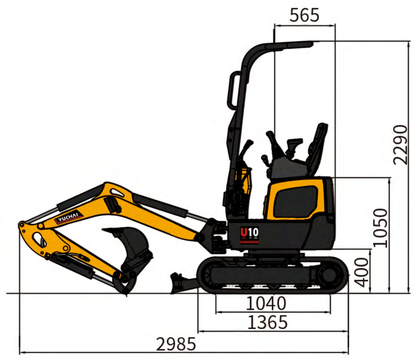





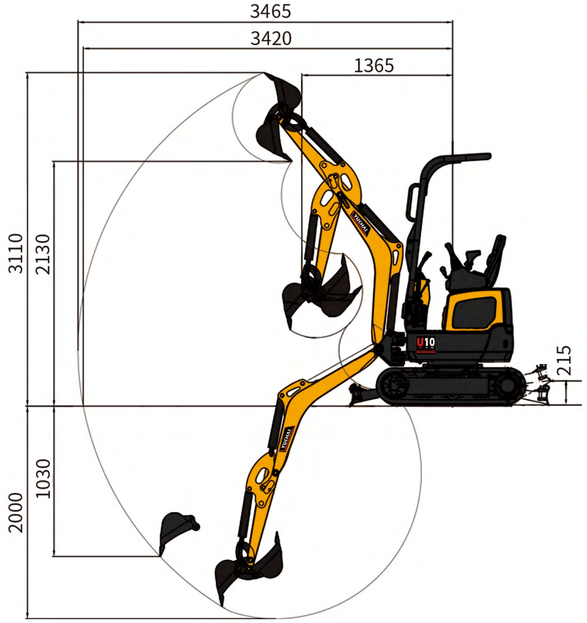


# U10 Technische Spezifikation

| | |
|---|---|
| **Grundparameter** | |
| Maschinengewicht | 1050 kg |
| Löffelvolumen | 0,02~0,026 $m^3$ |
| Löffelbreite | 356 mm |
| **Leistungsparameter** | |
| Motortyp | Kubota D722 |
| Abgasnorm | Euro V / EPA Tier 4F / CN IV |
| Motorleistung | 10.2kW / 2500 rpm |
| Maximale Steigfähigkeit | 30 ° |
| Maximale Grabkraft des Stiels | 5,4 kN |
| Maximale Löffelgrabkraft | 10,4 kN |
| Fahrgeschwindigkeit | 3,0/1,5 km/h |
| Maximale Zugkraft | 22.5 kN |
| Schwenkgeschwindigkeit der Plattform | 7,5~8,5 rpm |
| **Betriebsparameter** | |
| Maximale Grabhöhe | 3110 mm |
| Maximale Grabtiefe | 2000 mm |
| Maximaler Grabradius | 3465 mm |
| Maximaler Grabradius auf Bodenniveau | 3420 mm |
| Maximale Kipphöhe | 2130 mm |
| Minimaler Schwenkradius | 1365 mm |
| Maximale vertikale Grabtiefe | 1030 mm |
| **Transportabmessungen** | |
| Gesamtlänge | 2985 mm |
| Gesamtbreite | 750 mm |
| Gesamthöhe | 2290 mm |
| **Andere Parameter** | |
| Fahrwerksbreite | 750mm / 990 mm |
| Kettenlänge | 1365 mm |
| Kettenbreite | 180 mm |
| Minimale Bodenfreiheit | 155 mm |
| Höhe zwischen Plattform und Boden | 400 mm |
| Plattformheck-Schwenkradius | 565 mm |
| Länge zur Mitte der Laufrollen | 1040 mm |
| Kraftstofftankvolumen | 11 L |
| Hydrauliktankvolumen | 12 L |
| Kettenspannweite | 570/810 mm |
| Betriebsdruck | P1=P2=17,2MPa |
| Durchfluss | P1=P2=10,5 L/Min |
| Zusatzhydraulik 1 – Druck/Durchfluss | 17,2 MPa/21 L/Min |
| Stiellänge | 900 mm |
| Auslegerlänge | 1450 mm |
| Max. Hubhöhe des Schildes | 215 mm |
| Lenkkopfwinkel | 55°(L)/55° (R) |

*Die technischen Daten unterliegen Vorbehalten .

YUCHAI
YUCHAI EQUIPMENT




CE EAC MINIBAGGER

**BAUMASCHINEN DARMSTADT**
Bert-Brecht-Straße 57 DE 64291 Darmstadt
E-Mail: info@bauma-da.de | Webseite www.bauma-da.de
Telefon +49 6150 961 96 14 | WhatsApp +49 6150 961 96 14

Maschinengewicht: 1050 kg | Motortyp: Kubota D722
Löffelvolumen: 0,02–0,026 $m^3$ | Motorleistung: 10,2 kW/2500 U/min
Gesamtabmessungen (L x B x H): 2985 mm x 750 mm x 2290 mm

**U10**

# Yuchai – Pionier kompakter Baulösungen

Als Hersteller des ersten chinesischen Minibaggers (Modell WY-4, 1990) nutzt Yuchai seine über 37-jährige spezialisierte Fachkompetenz, um den revolutionären Minibagger U10 vorzustellen – der effiziente, multifunktionale Leistung für vielfältige Baustellen bietet.
Dieser leistungsstarke Minibagger bietet außergewöhnliche Fähigkeiten, die Erwartungen übertreffen – egal, ob Sie neu bei Yuchai sind oder langjähriger Partner. Er definiert die betriebliche Exzellenz auf jeder Baustelle neu.

YUCHAI

# Yuchai U10 Minibagger

Die Maschine verfügt über einen kompakten Nullheckschwenk und eine kompakte Bauweise (Maschinenbreite: 750 mm), geeignet für beengte Räume. Sie ist mit einem Kubota-Motor der Abgasnorm Euro V / Tier 4F ausgestattet, um globale Umweltschutzstandards zu erfüllen. Sorgfältig entwickelt von Yuchais Hydraulik-Designteam, zeichnet sich das Zweipumpen-Festverdränger-Drosselsystem durch stabile Betriebsleistung, hervorragende Koordination von Verbundbewegungen, zuverlässige Konstruktion sowie stabile Leistungsabgabe aus – es erfüllt sowohl die Anforderungen von Baustellen- als auch Garten- und Landschaftsbau-Einsätzen.

## Kompakte Konstruktion, überlegene Leistung

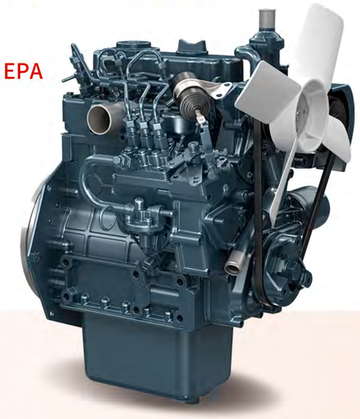

Der Minibagger U10 wird von einem in Japan entwickelten Kubota D722-Motor angetrieben, der den strengsten Emissionsnormen Euro V und EPA Tier 4 Final (T4F) entspricht.

Außergewöhnliche Zuverlässigkeit bei überlegener Kraftstoffeffizienz.

Das Super-Glow-System verkürzt die Vorheizzeit, sodass der Motor auch bei Kälte schnell anspringt und die Maschinenverfügbarkeit erhöht wird.

Ein weltweit etabliertes Servicenetzwerk gewährleistet jederzeit verfügbare Ersatzteile.

**Der U10 ist mehr als ein herkömmlicher Minibagger – seine außergewöhnliche Produktivität steigert Ihren Betriebsergebnisse.**

**Entdecken Sie jetzt seine technischen Merkmale und kontaktieren Sie uns, um weitere Vorteile zu nutzen.**

### Hochzuverlässige Konstruktion

Der aufgerüstete Lenkkopf aus Stahlguss verfügt über eine Betriebslebensdauer von 8.000–10.000 Betriebsstunden, dreimal länger als geschweißte Vergleichsprodukte.




Der U10 ist serienmäßig mit 2 Hilfshydraulikkreisläufen ausgestattet und ermöglicht die Kompatibilität mit Schnellkupplungen für eine Vielzahl von Anbaugeräten wie Hydraulikhämmer, Erdbohrer und Daumengreifer usw.

Das zwangsbelüftete Kühlsystem, ausgestattet mit einem 6-Blatt-Lüfter, einem großvolumigen Kühler und doppelten Luftauslassreihen, zeichnet sich durch eine hohe Wärmeabführleistung aus, verhindert wirksam eine Überhitzung der Maschine und gewährleistet einen stabilen Betrieb.

Ausgestattet mit einem innenverzahnten, großdurchmessrigen Drehkranz, der sich durch hervorragende Langlebigkeit und Betriebsstabilität auszeichnet.

Ausgestattet mit einem Fahrmotor mit hohem Drehmoment und hervorragender Steigfähigkeit.

## Intelligentes Pilothydrauliksystem

Mit sanften und koordinierten kombinatorischen Bewegungen (Ausleger/Stiel/Löffel/Fahren) ermöglicht eine präzise Mikrosteuerung bis auf Millimeterebene.

Das Zweipumpen-Festverdränger-Drosselsystem fördert Hydrauliköl kontinuierlich mit fester Verdrängung. In Kombination mit der Durchflussregelung über ein Drosselventil gewährleistet es eine konstante und stabile Leistungsversorgung der Maschine, reduziert zusätzlichen Verschleiß an den mechanischen Bauteilen der Anlage durch Leistungsschwankungen und verlängert die gesamte Betriebslebensdauer der Maschine.

### Herausragende Merkmale

Eine vollelektronische Steuerungsversion kann kundenspezifisch angepasst werden.

Verteiler



Hydraulikpumpe



Fahrmotor



Schwenkmotor



### Herausragende Hydraulikauslegung

| Betriebsdruck von 17.5 MPa bei einem maximalen.
| Durchfluss von 21 l/min.
| Schaufelvolumen: 0,026 $m^3$.
| Drehgeschwindigkeit: 7,5–8,5 U/min.
| Schaufelausbrechkraft: 10,4 kN.

### Kompakte Abmessungen

Raumoptimiertes Design für den Einsatz in beengten Räumen..

Transportfähig mit standardmäßigen Leichtanhängern in ganz Europa.

# International sicherheitszertifiziertes Schutzgerüst

## Doppelte Einstiege in Kombination mit Pilotsteuerhebeln für komfortables Bedienen

Basierend auf 36 Jahren Feedback von europäischen Nutzern wurde die Position des Seat Index Point (SIP) optimiert, um höchsten Sitzkomfort zu gewährleisten.

Die ergonomisch gestalteten beidseitigen Armlehnen reduzieren die Handermüdung bei langandauerndem Betrieb deutlich.

1 Ausgestattet mit einem Tip-over Protective Structure (TOPS)-Schutzgerüst schafft es bei Kippgefahr aktiv einen sicheren Schutzraum für den Fahrer.

2 Der Doppelservo-Steuerhebel zeichnet sich durch hohe Bedienpräzision, feinfühlige Bedienrückmeldung und schnelle Bewegungsreaktion aus, was die Arbeitseffizienz deutlich steigert.

3 **Linke und rechte Armlehnen:** Verstellbare, ergonomisch gestaltete Armlehnen für höchsten Bedienerkomfort bei langandauerndem Betrieb.




Übersichtliche Benutzeroberfläche




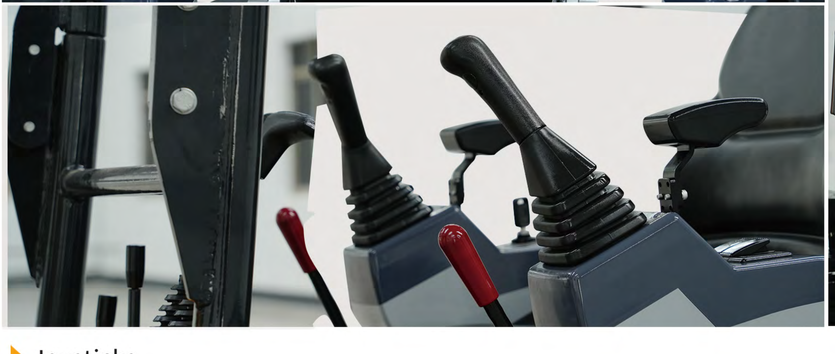

Joysticks




Komfortabler Fußraum

# Einfache und komfortable Wartung

- Öffnungsfähige Motorhaube-Konstruktion mit optimaler Anordnung der internen Bauteile für schnellen und effizienten Service sowie kürzere Stillstandszeit
- Metallabdeckungen sind stabiler und leichter zu reparieren.

# Hohes Preis-Leistungs-Verhältnis

- Der U10 Minibagger überzeugt durch ein herausragendes Preis-Leistungs-Verhältnis: Seine kompakte Bauweise eignet sich für enge Gassen, Innenräume und Obstgärten – klein in der Größe, aber groß in der Leistung! Der U10 maximiert Ihre Investition.
- Seine effiziente und zuverlässige Leistung ermöglicht es Ihnen, Bauprojekte und Grabungsarbeiten mit den niedrigsten Betriebskosten und höchster Produktivität abzuschließen. Mehr als nur ein Kauf ist der U10 eine langfristige Investition in Ihre betriebliche Effizienz und Wirtschaftlichkeit.

## Optimale Wartungspunkte

- Die zentralisierten Wartungspunkte des Minibaggers U10 ermöglichen eine schnelle und effiziente Wartung, maximieren die Betriebszeit und minimieren den Wartungsaufwand.







06 Abnehmbares Schutzgerüst

- Die Schmierstellen des Arbeitsgeräts sind zentral auf der rechten Seite der Maschine angeordnet. Bediener können die Schmierwartung aller Punkte einfach von der rechten Seite aus durchführen, wodurch die Laufwege deutlich reduziert werden. Insbesondere in platzbeschränkten Einsatzbereichen kann die Wartung ohne Versetzen der gesamten Maschine durchgeführt werden – dies steigert die Wartungseffizienz wirksam und senkt die Betriebserschwernis deutlich.



- Dreitüriges Design für einfache Wartung



01 Kraftstoff-Einfüllstutzen



02 Luftfilter




03 Kraftstoff-Wasserabscheider



04 Ölfilter

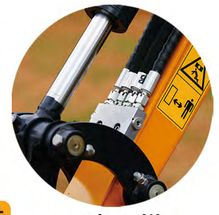

05 Hydraulik-Schnellkupplungsadapter



06 Schutzgerüst-Befestigungsschrauben



07 Batterie



08 Hydrauliköl -standsanzeige



09 Kühlmittel



10 Hydrauliköl -Einfüllstutzen



11 Radiator

# Ausrüstung

- Die Standards und Anforderungen für Spezialausrüstung variieren je nach Land.
- Für weitere Informationen zu den Ausrüstungsoptionen kontaktieren Sie uns bitte.

| Bauteil | Beschreibung | Standard | Optional |
|---|---|---|---|
| Schutzrahmen | TOPS | • | |
| Arbeitsgerät | Hydraulik-Schnellkupplung | | • |
| | 250 mm Löffel | | • |
| | 356 mm Löffel | | • |
| | 800 mm Löffel | | • |
| | 900 mm Standardarm | | • |
| | Hammerleitungen | | • |
| | Hydraulikbrecher | | • |
| | Bohrauger | | • |
| | Greifdaumen | | • |
| Unter dem Fahrwerk | 180 mm Gummiketten | • | |
| | 180 mm Stahlketten | | • |
| | Teleskopfahrwerk | • | |
| Hydrauliksystem | Fahralarm | | • |
| | ISO/SAE-Umschalter | | • |
| | AUX1 | • | |
| Beleuchtung | 1 LED-Arbeitsleuchte am Ausleger | • | |
| Sonstiges | Zusatzgegengewicht | | • |
| | | | |
| | | | |
| | | | |
| | | | |
| | | | |
| | | | |
| | | | |
| | | | |
| | | | |
| | | | |
| | | | |
| | | | |
| | | | |
| | | | |




U10 Max. Grabradius – 3465 mm (ohne Schnellkupplung)

## Stielausbrechkraft des Standardstiels: 5,4 kN (marktführende Leistung)

- **Vielseitigkeit durch Doppelstiel:** Standard- oder Verlängerungsstiel erfüllt die Anforderungen unterschiedlicher Einsatzbedingungen.
- **Wichtige technische Daten:** Schaufelvolumen **0,026 m³** | Drehgeschwindigkeit **7,5–8,5 U/min** | Schaufelausbrechkraft **10,4 kN**.
- **Robuste Konstruktion:** Die robuste Maschinenkonstruktion, ausgelegt für die anspruchsvollen Einsatzbedingungen in China, meistert Baustellen in Nordamerika und Europa mühelos.

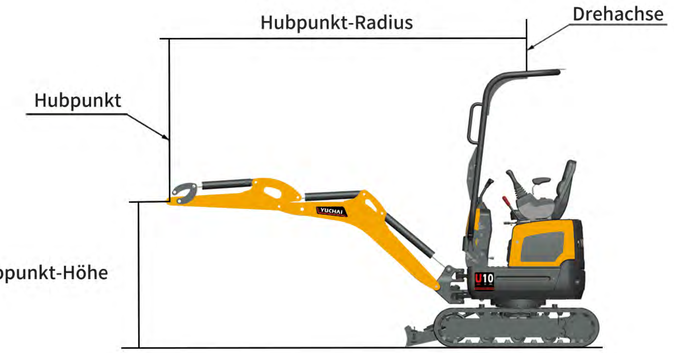


| U10 Hubtabelle kN (Tonne) | | | | | | | | | | | | |
|---|---|---|---|---|---|---|---|---|---|---|---|---|
| Hub | Hubpunkt-Radius (1,5 m) | | | Hubpunkt-Radius (2 m) | | | Hubpunkt-Radius (max.) | | | — | |
| Punkt | Voraushub | | Seitenhub | Voraushub | | Seitenhub | Voraushub | | Seitenhub | — | |
| Höhe | Schild abgesenkt | Schild angehoben | | Schild abgesenkt | Schild angehoben | | Schild abgesenkt | Schild angehoben | | | |
| 2,0 m | — | — | — | 1,8(0,18) | 1,8(0,18) | 1,6(0,16) | — | — | — | | |
| 1,0 m | 3,0(0,30) | 2,7(0,27) | 2,3(0,23) | 2,3(0,23) | 1,8(0,18) | 1,5(0,15) | — | — | — | | |
| 0,5 m | 4,2(0,42) | 2,5(0,25) | 2,1(0,21) | 2,7(0,27) | 1,7(0,17) | 1,4(0,14) | 1,5(0,15) | 0,9(0,09) | 0,8(0,08) | | |
| 0 m | 4,0(0,40) | 2,3(0,23) | 2,0(0,20) | 2,5(0,25) | 1,6(0,16) | 1,3(0,13) | — | — | — | | |
| -1,0 m | 2,5(0,25) | 2,3(0,23) | 2,0(0,20) | 1,7(0,17) | 1,5(0,15) | 1,3(0,13) | — | — | — | | |

### Erläuterung

Die in diesen Tabellen enthaltenen Werte stellen die Hubleistung gemäß ISO-Norm 10567 dar. Sie schließen das Gewicht der Schaufel nicht ein und entsprechen 75 % der maximalen statischen Kipplast oder 87 % der hydraulischen Hubleistung.
Mit * markierte Werte stellen die hydraulischen Grenzen der Hubleistung dar.