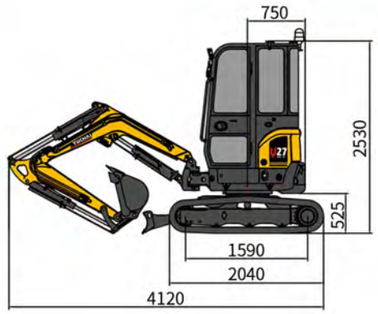

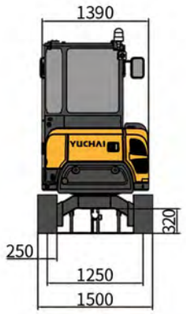

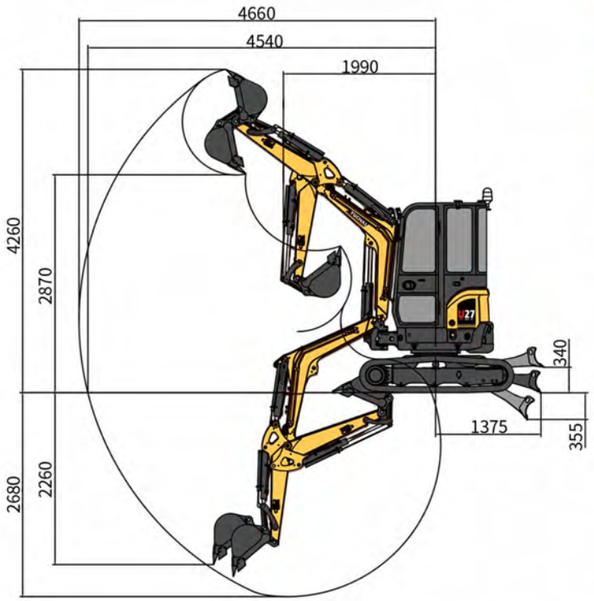

U27 Technische Spezifikation

Grundparameter	
Maschinengewicht	2740 kg
Schaufelkapazität	0, 09 m^3
Breite der Schaufel	510 mm
Leistungsparameter	
Motormodell	Yanmar 3TNV80F
Leistung	15, 2kW/2500rpm
Steigfähigkeit	30°
Max. Ausbrechkraft (Löffelstiel)	14,5 kN
Max. Ausbrechkraft (Löffel)	23,1 kN
Fahrgewschindigkeit (max./min.)	4,2/2,3 km / h
Max. Zugkraft	26 kN
Schwenkgechwindigkeit	10~12 rpm
Betriebsparameter	**Standard/länger Löffelstiel**
Max. Schnitthöhe	4170mm / 4260mm
Max. Grabtiefe	2540mm / 2680mm
Max. Grabreichweite	4520mm / 4660mm
Max. Grabradius auf Bodenniveau	4400mm / 4540mm
Max. Ladehöhe	2780mm / 2870mm
Front-Schwenkradius	1950mm / 1990mm
Max. vertikale Grabtiefe	2240mm / 2260mm
Transportabmessungen	
Länge	4110mm / 4120mm
Breite	1500 mm
Höhe	2490mm / 2530 mm
Andere Parameter	
Breite des Fahrwerks	1500 mm
Streckenlänge	2040 mm
Spurbreite	250 mm
Minimale Bodenfreiheit	320 mm
Bodenfreiheit unter dem Gegengewicht	525 mm
Heck-Schwenkradius	750 mm
Länge bis zur Mitte der Laufrollen	1590 mm
Kraftstofftankvolumen	30 L
Hydrauliktanktvolumen	25L
Länge bis zur Mitte der Kette	1250 mm
Hydraulikdruck	24Mpa
Hubraum	61,6L/Min
Armlänge (Standard/länger)	1150 mm/1300 mm
Boomlänge	2020 mm
Ausleger-Schwenkwinkel (links/rechts)	47°(L)/74°(R)

Technische Daten können sich ändern, und diese Broschüre spiegelt möglicherweise nicht die neuesten technischen Daten wider. Fotos in dieser Broschüre spiegeln möglicherweise nicht die Marktkonfiguration wider.

YUCHAI
YUCHAI EQUIPMENT



CE MINIBAGGER

BAUMASCHINEN DARMSTADT
Bert-Brecht-Straße 57 DE 64291 Darmstadt
E-Mail: info@bauma-da.de | Webseite www.bauma-da.de
Telefon +49 6150 961 96 14 | WhatsApp +49 6150 961 96 14

Maschinengewicht: 2740 kg | Motormodell: Yanmar3TNV80F
Schaufelkapazität: 0,09 m^3 | Leistung : 15,2 kW / 2500 rpm
Gesamtabmessungen (L x B x H): 4120mm x 1500mm x 2530 mm

U27

Yuchai – Pionier für kompakte Baulösungen

Als Hersteller von Chinas erstem Minibagger (Modell WY-4, 1990) vereint Yuchai **30+** Jahre Branchen-Know-how im revolutionären U27 Minibagger – für effiziente, multifunktionale Leistung auf Baustellen aller Art. Diese leistungsstarke Minibagger-Maschine übertrifft mit ihren außergewöhnlichen Fähigkeiten alle Erwartungen – egal, ob Sie neu bei Yuchai sind oder bereits langjähriger Partner – und setzt damit neue Maßstäbe für operative Spitzenleistung auf jeder Baustelle.



Entdecken Sie den Yuchai U27 Mini-Bagger

Die Konzipiert als ultimative Lösung für Bau- und Erdbewegungsprojekte verkörpert der U27 die 36-jährige Innovationserfahrung von Yuchai auf dem europäischen Markt.

Dies e leistungsstarke Minibagger-Maschine übertrifft mit ihren außergewöhnlichen Fähigkeiten alle Erwartungen – egal, ob Sie neu bei Yuchai sind oder bereits langjähriger Partner – und setzt damit neue Maßstäbe für operative Spitzenleistung auf jeder Baustelle.

Leistungsstarke Komponenten für eine Leistungsstarke Maschine

Der Minibagger U27 wird von einem Yanmar 3TNV80F -Motor aus Japan angetrieben und entspricht den strengsten AbgasnormenEuro V und EPA Tier 4 Final.

Herausragende Zuverlässigkeit bei überdurchschnittlicher Kraftstoffeffizienz.

Hohes Drehmoment im unteren Drehzahlbereich für Grabungs- und Schwerlastarbeiten.



Der U27 ist mehr als ein konventioneller Minibagger– seine außergewöhnliche Produktivität erhöht Ihre Rentabilität.

Entdecken Sie jetzt die technischen Merkmale und kontaktieren Sie uns, um weiteres Potenzial zu erschließen.



1 Verstärkter Zylinderschutz

Erstmals bei Yuchai-Baggern: Umfassendes Zylindersicherungssystem.

Schiebbare Schutzbleche an Arm-, Löffelstiel- und Löffelzylindern schützen vor herabfallenden Objekten.

2 Der U27 ist serienmäßig mit zwei Zusatz-Hydraulikkreisläufen ausgestattet, die den schnellen Wechsel zwischen Anbaugeräten wie Löffeln, hydraulischen Hämmern, Bohrern und Holzgreifern ermöglichen. In Kombination mit dem elektroproportionalen Steuerhebel arbeitet die Maschine mit minimalem Kraftaufwand und außergewöhnlicher Präzision.



Einzigartiges DruckluftKühlsystem

Hält die Temperatur unter der Sitzhalterung bei ca. 45 °C durch erzwungene Konvektion – garantiert Operatorskomfort.

Hochgeschwindigkeitsluftstrom löst Staubpartikel automatisch ab, gewährleistet so.

Reine Kühleroberflächen.

Dauerhaft optimale Wärmeableitungseffizienz.

Kartuschenventile und Joystick



Hauptpumpe



Fahrmotor



Schwenkmotor



Herausragendes Hydraulikdesign

| Auslegungsdruck von 24 Mpa bei max.
| Volumenstrom von 61,6 l/min.
| Kernparameter: 0,09m^3-Löffel.
| 12 U/min Schwenkgeschwindigkeit.
| 13,4 kN Löffelgrabkraft.

Kompakte Abmessungen

Platzoptimiertes Design für Arbeiten in beengten Räumen Transportfähig mit Standard-Leichtanhängern in Europa.

Komofort und Leistung-
Kombiniert in der Luxuskabine des U27

Ergonomisch optimierte Fahrerkabine

- Integriert 30 Jahre europäischer Fahrerrückmeldungen zur Präzisionspositionierung des Sitz-Index-Punktes (SIP) für herausragenden Sitzkomfort.
- Biomechanisch konstruierte beidseitige Armlehnen reduzieren Handermüdung bei Dauerbetrieb.

1 Die Vorteile einer **TOPS** (Tip Over Protective Structure) und **FOPS** (Falling Object Protective Structure) gesicherten Kabine eines Minibaggers mit zusätzlichen Ausstattungsmerkmalen wie Radio, gefedertem Stoffsitz mit hoher Rückenlehne und Kopfstützen, Heizung und Sicherheitselementen wie Sicherheitsgurt und Sicherheitshammer sind vielfältig und bieten sowohl Komfort als auch Sicherheit für den Bediener.

2 **Der U27 bietet sowohl Standard-Joysticks als auch Proportional-Joysticks (für die Premium-Variante).**

- Der Proportional-Joystick verfügt über eine Daumenrollen-Steuerung für präzise und intuitive Hydraulikregelung.
- Als spezielles „Features “ am rechten Joystick kann die Proportionalsteuerung mittels Taster in beiden Richtungen auf Dauerbetrieb umgeschaltet werden.
- Hier ist bei hydraulischen Ölmotoren, wie z.B. Betrieb einer Heckenschere etc. ein bequemes Arbeiten möglich, ohne ständig den Proportionalregler mit den Daumen auf Anschlag zu halten.

- Leichte und übersichtliche Bedieneroberfläch







- Anzeigegerät



- Weiter und komfortabler Fußraum



- Geräumige und komfortable Kabine

Leichter Serivce und einfache Instandhaltung

Durch seine exzellente Platzverteilung im Innenleben des U27 ist es möglich an jeden Wartungspunkt zu gelangen.

Unschlagbares Preis-Leistungs-Verhältniss!

Der U27 Minibagger bietet ein herausragendes Preis-Leistungs-Verhältnis, dass seinesgleichen sucht. Mit seiner robusten Konstruktion, leistungsstarken Motorisierung und vielseitigen Einsatzmöglichkeiten stellt der U27 sicher,dass Sie das Beste aus Ihrem Investitionskapital herausholen. Seine Effizienz und Zuverlässigkeit ermöglichen es Ihnen, Ihre Bau- und Grabungsprojekte mit minimalen Betriebskosten und maximaler Produktivität durchzuführen. Der U27 ist nicht nur eine Anschaffung, sondern eine langfristige Investition in die Effizienz und Rentabilität Ihrer Arbeitsabläufe.

Optimale Wartungspunkte

Die zentralen Wartungspunkte des U27 Minibaggers ermöglichen eine schnelle und effiziente Wartung, was die Betriebszeit maximiert und die Instandhaltungskosten minimiert.







01 Vorfilter



02 Kraftstofffilter



03 Luftfilter



04 Ausgleichsbehälter



05 Batterie



06 Tank & Kühler



08 Zentralisierte Schmierstellen



09 Batteriehauptschalter

11 Hydraulikanschlüsse

10 Lasthalteventil Auslegerzylinder

07 SchauglasHydrauliktank

AUSRÜSTUNG

- Serien-und Sonderausstattungen sind von Land zu Land verschieden.
- Weitere Informationen zu Ausstattungsoptionen erhalten Sie bei uns.

		Serienausstattung	Optional
KABINE	Digital-Display	•	
	AM/FM-Radio mit USB-Port	•	
	Getränkehalter	•	
	Textilsitz mit hoher Rückenlehne und Federung		•
	Heizung	•	
	FOPS	•	
	TOPS	•	
	Scheibenwischer	•	
	Rückspiegel	•	
	Zigarettenanzünder	•	
FRONTARBEITSGERÄTE	Schnellwechsler		•
	Tiltmotor		•
	Tiltrotator		•
	300-mm-Löffel		•
	510-mm-Löffel	•	
	1.200-mm-Löffel		•
	1.150-mm-Löffelstiel	•	
	1.300-mm-Löffelstiel		•
	Zusatzverrohrung für Hammerbetrieb	•	
	Hammer		•
	Schnecke		•
	Gegenlöffel		•
	Schutzplatte für Schild- und Auslegerzylinder	•	
	Schutplatte an Stielzylinder	•	
	Schutplatte am Löffelzylinder	•	
	Lasthalteventil Auslegerzylinder		•
	Lasthalteventil Stielzylinder		•
KETTEN	250-mm-Gummikette	•	
	300-mm-Gummikette		•
	250-mm-Stahlkette		•
HYDRAULIKSYSTEM	Fahralarm		•
	Proportional-Joystick rechts und links (dual)		•
	Lastabhängiges Hydraulik-Regelsystem	•	
	ISO/SAE-Steuerschalter		•
	AUX1	•	
	AUX2	•	
	AUX1 Einstellbarer Druck		•
	Einstellbarer maximaler Ölvolumenstrom an Zusatz-Hydraulikkreisläufen		•
	Hydraulik-Schnellwechslerleitung zum Löffelstielende		•
	Hydraulischer Schnellwechsler		•
BELEUCHTUNG	2 LED-Arbeitsscheinwerfer vorn	•	
	LED-Arbeitsscheinwerfer hinten	•	
	1 LED-Arbeitsscheinwerfer am Ausleger	•	
	Warnleuchte für geschlossene Kabinenversion	•	
SONSTIGES	Zusätzliches Gegengewicht		•



U27 Max. Grabreichweite-4.660 mm (ohne Schnellwechsler)

Max. Grabekraft Standardausleger: 14,4 kN (Marktführerschaft)

- **Doppel-Streben-Variante:** Standard/länger Löffelstiel garantieren Spitzen-Grabkraft, Reichweite und Effizienz.
- **Kernparameter:** 0,09m³-Löffel | 12 U/min Schwenkgeschwindigkeit | 13,4 kN Löffelgrabkraft.
- **Hochrobuste Bauweise:** Für chinesische Extrembedingungen entwickelte Komponenten bewältigen anspruchsvolle Einsätze in NA/EU.

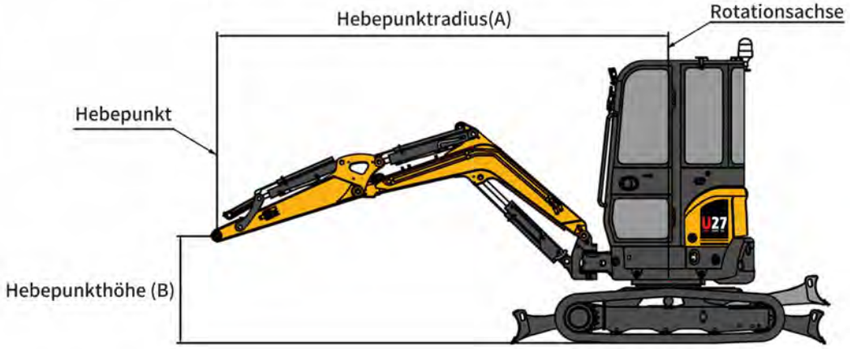

Klinge auf dem Boden / Klinge über dem Boden(C=kg)											
A		Max.		3,5 m		3,0 m		2,5 m		2,0 m	
B	(A=)										
3,0 m	3020	500*/500*	500*/500*	—	—	500*/500*	500*/500*	—	—	—	—
2,5 m	3380	390/375	500*/500*	—	—	480* /480*	480* /480*	—	—	—	—
2,0 m	3620	340/330	500*/405	565/350	500*/420	505*/505*	505*/505*	535*/535*	535*/535*	—	—
1,5 m	3750	310/305	530*/375	355/345	540*/415	435/425	565*/565*	585/675*	675*/675*	840*/840*	840*/840*
1,0 m	3810	300/295	545*/355	340/330	565*/405	430/415	680*/515*	550/530	825*/680	780/765	1065*/915
0,5 m	3780	300/290	560*/355	335/325	605*/400	410/400	720*/500	535/530	935*/650	720/700	1305*/895
0 m	3650	305/300	570*/365	325/315	625*/390	400/390	760*/485	525/505	965*/640	705/680	1280*/860
-0,5 m	3450	335/320	565*/400	—	—	390/380	720*/475	515/500	965*/630	725/690	1255*/855
-1,0 m	3120	390/390	595*/465	—	—	430/420	625*/505	545/545	850*/660	750/750	1120*/905
-1,5 m	2610	485/480	580*/580*	—	—	—	—	515/515	600*/600*	680/665	830*/830*

Erklären

Die in diesen Tabellen enthaltenen Daten stellen die Hubkraft gemäß ISO-Norm 10567 dar. Sie berücksichtigen nicht das Schaufelgewicht und entsprechen 75 % der maximalen statischen Kipplast bzw. 87 % der hydraulischen Hubkraft. Mit * gekennzeichnete Daten stellen die hydraulischen Grenzen der Hubkraft dar.