

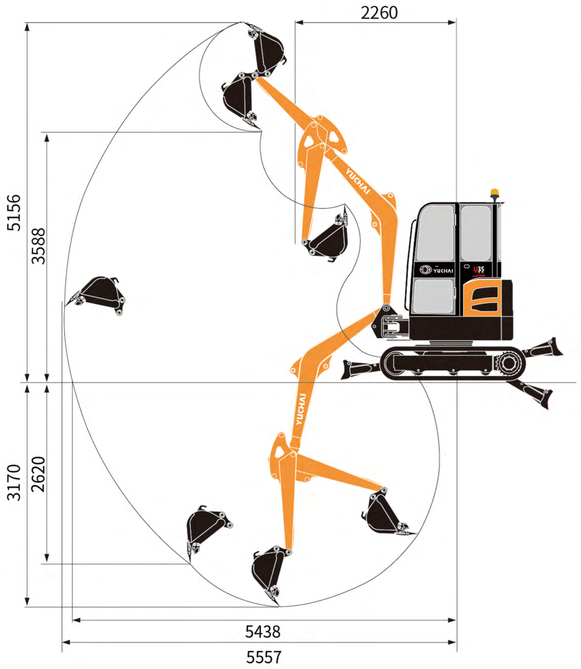

Technische Daten U35

Grundparameter	
Maschinengewicht	3860kg
Schaufelkapazität	0,12m³
Schaufelbreite	550mm
Leistungsparameter	
Motormodell	Yanmar 3TNV88 | Yanmar 3TNV88F
Abgasnorm	CN III | Euro V / EPA Tier 4F
Motorleistung	20,4kW/2200rpm | 17,3kW/2200rpm
Maximale Steigfähigkeit	35 °
Maximale Grabkraft des Auslegers	25,78 kN
Maximale Grabkraft der Schaufel	32,67 kN
Fahrgeschwindigkeit	3,1/4,8 km/h
Maximale Zugkraft	29 kN
Schwenkgeschwindigkeit der Plattform	11~13 rpm
Betriebsparameter	**Standard-/Längerarm**
Maximale Grabhöhe	5156mm / 5273mm
Maximale Grabtiefe	3170mm / 3398mm
Maximaler Grabradius	5557mm / 5703mm
Maximaler Grabradius auf Bodenhöhe	5438mm / 5584mm
Maximale Abkipphöhe	3588mm/3698mm
Minimaler Schwenkradius	2260mm/2287mm
Maximale vertikale Grabtiefe	2620mm/2792mm/
Transportabmessungen	
Gesamtlänge	4853mm/4863mm
Gesamtbreite	1800 mm
Gesamthöhe	2575 mm
Weitere Parameter	
Breite des Fahrwerks	1800 mm
Länge der Kette	2093 mm
Breite der Kette	300 mm
Mindestbodenfreiheit	347 mm
Höhe zwischen Plattform und Boden	572 mm
Wendekreisradius der Plattform	1014 mm
Abstand zwischen Laufrollenmitte	1620 mm
Kraftstofftankkapazität	52 L
Hydrauliköltankkapazität	40 L
Kettenstärke	1500 mm
Betriebsdruck	24 Mpa
Durchflussmenge	90 L/Min
AUX1 Druck/Durchflussmenge	28 Mpa/65 L/Min
AUX2 Druck/Durchflussmenge	28 Mpa/50 L/Min
Armlänge (Standard/Länger)	1400mm /1550 mm
Auslegerlänge	2500 mm
Lenkkopfwinkel	65,5°(L)/53,7° (R)

Änderungen der Spezifikationen vorbehalten.

BAUMASCHINEN DARMSTADT
Bert-Brecht-Straße 57 DE 64291 Darmstadt
E-Mail: info@bauma-da.de | Webseite www.bauma-da.de
Telefon +49 6150 961 96 14 | WhatsApp +49 6150 961 96 14

YUCHAI
YUCHAI EQUIPMENT



CE EAC **MINIBAGGER**

Maschinengewicht: 3860 kg | Motormodell: Yanmar 3TNV88 | Yanmar 3TNV88F
Schaufelvolumen: 0,12 m³ | Motorleistung: 20,4 kW/2200 U/min | 17,3 kW/2200 U/min
Gesamtabmessungen (L x B x H): 4853 mm x 1800 mm x 2575 mm

U35

Yuchai – Wegweisende Lösungen für kompaktes Bauen

Yuchai, Hersteller des ersten chinesischen Minibaggers (Modell: WY 4, 1990) und professioneller Produzent von Kompaktbaumaschinen, präsentiert den brandneuen Minibagger Yuchai U35.

Dieser leistungsstarke Minibagger bietet außergewöhnliche Fähigkeiten, die Ihre Erwartungen übertreffen – egal ob Sie neu bei Yuchai sind oder bereits langjähriger Partner – und setzt neue Maßstäbe für operative Exzellenz auf jeder Baustelle.



Yuchai U35 Minibagger

Der U35 ist kompakt und dennoch robust konstruiert und wird von einem Yanmar-Motor angetrieben, der die Euro-Emissionsnorm erfüllt und eine außergewöhnliche Leistung bietet. Das von Yuchais Hydraulik-Entwicklungsteam sorgfältig konstruierte Load-Sensing-Hydrauliksystem gewährleistet effiziente, zuverlässige und reibungslose Hydraulikbewegungen selbst unter anspruchsvollen Arbeitsbedingungen und macht ihn damit ideal für Bau- und Landschaftsbauprojekte.

Weltweit anerkanntes Antriebssystem, überragende Leistung

- Ausgestattet mit einem Yanmar 3TNV88-Motor, unterstützt durch ein globales Servicenetzwerk für sorgenfreien Kundendienst.
- Optionale Euro-5- und EPA-T4F-Motoren erfüllen die Anforderungen des Weltmarkts.
- Daten belegen seine Leistungsfähigkeit: Der energiesparende Motor der neuen Generation und die intelligente Leistungsanpassungstechnologie sorgen für optimale Kraftstoffausnutzung und senken die Betriebskosten um 12 %.
- Ein weltweit etabliertes Servicenetzwerk gewährleistet die ständige Verfügbarkeit von Ersatzteilen.



Der U35 ist mehr als ein herkömmlicher Minibagger – seine außergewöhnliche Produktivität steigert Ihren Gewinn.

Entdecken Sie jetzt seine technischen Merkmale und kontaktieren Sie uns, um weitere Vorteile zu erschließen.



1 Verbesserter Zylinderschutz

- Erstes umfassendes Zylinderschutzsystem für Yuchai-Bagger. Gleitende Schutzplatten schützen Ausleger-, Arm- und Löffelzylinder vor Beschädigungen durch herabfallende Gegenstände.

2 Die Premium-Version des U35 ist serienmäßig mit zwei zusätzlichen Hydraulikkreisläufen ausgestattet und ermöglicht so den schnellen Anschluss verschiedenster Anbaugeräte wie Schaufeln, Hydraulikhämmer, Erdbohrer und Holzgreifer. In Kombination mit den elektronisch proportionalen Joysticks wird die Bedienung besonders leichtgängig und mühelos.

- Der verbesserte Lenkkopf aus Stahlguss zeichnet sich durch eine Lebensdauer von 8.000 bis 10.000 Stunden aus, dreimal länger als geschweißte Ausführungen.

Intelligentes, lastabhängiges Hydrauliksystem, energiesparend, zuverlässig, mit präziser Bedienung und sanfter Bewegung.

- **Die Betriebseffizienz wurde um 15 % gesteigert, bei gleichzeitig verbessertem Kraftstoffverbrauch.**

Verteiler



Pumpe



Fahrmotor



Schwenkmotor



Hervorragende Hydraulikkonstruktion

- Der Standardarm liefert eine Grabkraft von 25,78 kN.
- Betriebsdruck: 24 MPa (max.)
- Fördermenge: 90 l/min.
- Wichtigste Spezifikationen: 0,12 m^3 Löffelvolumen.
- Schwenkgeschwindigkeit: 11–13 U/min.
- Löffelkraft: 32,67 kN.

Kompakte Abmessungen

- Platzoptimiertes Design für den Einsatz auf engstem Raum.
- Europaweit mit Standard-Leichtbauanhängern transportierbar.

Premium-Fahrerhaus

Wo Sicherheit auf Komfort trifft

Ergonomisch gestaltetes Fahrerhaus

- Berücksichtigt 36 Jahre Feedback europäischer Nutzer zur Optimierung der Sitzposition (SIP) und bietet so überragenden Sitzkomfort.
- Die ergonomisch gestalteten beidseitigen Armlehnen reduzieren die Ermüdung der Hände bei längerem Betrieb deutlich.

1 Die mit einem Kippschutz (TOPS) und einem Schutz gegen herabfallende Gegenstände (FOPS) ausgestattete Kabine bietet neben zusätzlichen Ausstattungsmerkmalen wie einem Radio, einem elastischen Stoffsitz mit hoher Rückenlehne und Kopfstütze, einer Heizung und Sicherheitselementen wie Sicherheitsgurten und einem Sicherheitshammer vielfältige Vorteile und bietet dem Bediener sowohl Komfort als auch Sicherheit.

2 Der U35 bietet sowohl normale Joysticks als auch proportionale Joysticks (für das Premium-Modell).

- Der proportionale Joystick ist mit einem Daumenrad ausgestattet und ermöglicht eine intuitive und präzise hydraulische Steuerung, wodurch die Betriebseffizienz um weitere 30 % gesteigert wird.

Zweimodus-Steuerung für flexibles Umschalten

- Die Premium-Version des U35 mit ISO/SAE-Modi passt sich globalen Betriebsgewohnheiten an.
- Der Druck von AUX.1 und AUX.2 kann für eine mühelose Bedienung direkt über das Bedienfeld eingestellt werden (optional).

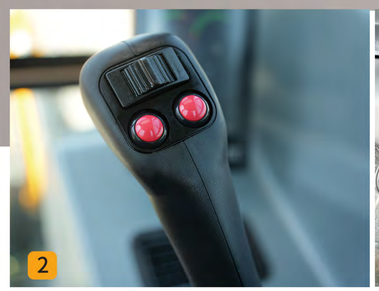





- LCD-Instrument

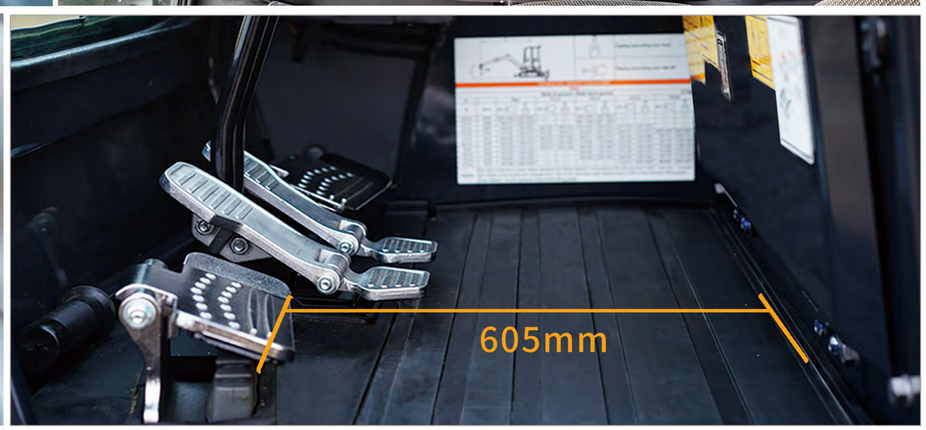

- Großzügige und komfortable Fußfreiheit



- Geräumige und komfortable Kabine

Einfache und bequeme Wartung

- Die zu öffnende Motorhaube ermöglicht eine optimale Anordnung der internen Bauteile für schnelle und effiziente Wartung und kürzere Ausfallzeiten.
- Die einzigartige Kabinenkippkonstruktion bietet einfachen Zugang zu den wichtigsten Komponenten für eine vereinfachte Wartung.

Optimale Wartungspunkte

- Die zentralisierten Wartungspunkte des Minibaggers U35 ermöglichen eine schnelle und effiziente Wartung, maximieren die Betriebszeit und minimieren den Wartungsaufwand.





01 Ölfilter



02 Kraftstofffilter

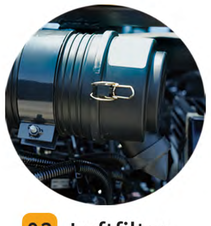

03 Luftfilter

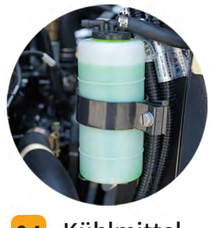

04 Kühlmittel



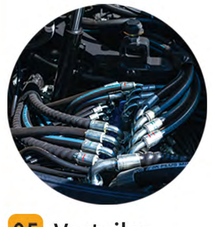

05 Verteiler



06 Tank & Kühler



07 Kraftstofftank-Einfüllstutzen



09 Zentrale Schmierstellen

Hohes Preis-Leistungs-Verhältnis

- Der Minibagger U35 bietet ein hervorragendes Preis-Leistungs-Verhältnis. Dank seiner robusten Konstruktion, des leistungsstarken Motors und seiner vielseitigen Einsatzmöglichkeiten maximiert der U35 Ihre Investitionsrendite.
- Dank seiner effizienten und zuverlässigen Leistung können Sie Tiefbau- und Aushubprojekte mit minimalen Betriebskosten und höchster Produktivität realisieren. Der U35 ist mehr als nur eine Anschaffung – er ist eine langfristige Investition in Ihre betriebliche Effizienz und Rentabilität.



11 Hydraulischer Schnellkupplungsadapter



10 Auslegerhalteventil (optional)

Ausrüstung

- Die Standards und Anforderungen für Spezialausrüstung variieren je nach Land.
- Für weitere Informationen zu den Ausrüstungsoptionen kontaktieren Sie uns bitte.

Bauteil	Beschreibung	Standard	Optional
Kabine	LCD-Instrumente	•	
	AM/FM-Radio mit USB-Anschluss	•	
	Hochlehnsitz mit Federung		•
	Klimaanlage	•	
	FOPS	•	
	TOPS	•	
	Scheibenwischer vorn	•	
	Rückspiegel	•	
	Zigarettenanzünder	•	
Arbeitsgerät	Lenkradkopf	•	
	Mechanische Schnellkupplung	•	
	Schnellkupplung für Zusatzleitungen		•
	Hydraulische Schnellkupplungsleitungen		•
	Hydraulische Schnellkupplung		•
	Neigungsdrehvorrichtung		•
	300-mm-Schaufel		•
	625-mm-Schaufel	•	
	1400-mm-Ausleger	•	
	1550-mm-Ausleger		•
	1700-mm-Ausleger		•
	Hammerleitungen	•	
	Hydraulikhammer		•
	Bohrer		•
	Daumen		•
	Planierschild	•	
	Schutzplatten für Planier- und Auslegerzylinder	•	
	Schutzplatten für Auslegerzylinder		•
	Schutzplatten für Schaufelzylinder		•
	Ausleger-Halteventil		•
	Arm-Halteventil		•
Ketten	300-mm-Gummiketten	•	
	300-mm-Stahlketten		•
Hydrauliksystem	Fahralarm		•
	Doppelter elektrischer Proportional-Joystick		•
	Lastabhängiges Hydrauliksystem	•	
	ISO- und SAE-Steuerschalter		•
	AUX1	•	
	AUX2		•
	AUX1 Druck einstellbar		•
	Durchfluss des Anschlussrohrs einstellbar		•
Beleuchtung	2 LED-Arbeitsscheinwerfer vorne	•	
	1 LED-Schutzleuchte hinten	•	
	1 Ausleger-Arbeitsscheinwerfer	•	
	Rundumleuchte am Kabinendach	•	
Sonstiges	Zusätzliches Gegengewicht		•



Maximaler Grabradius U35: 5557 mm (ohne Schnellwechsler)

Grabkraft des Standardarms: 25,78 kN (marktführende Leistung)

- **Vielseitige Einsatzmöglichkeiten dank Doppelarm:** Standard- und verlängerter Arm für unterschiedliche Arbeitsbedingungen
- **Technische Eckdaten:** 0,12 m^3 Löffelinhalt | 13 min^{-1} Schwenkgeschwindigkeit | 32,7 kN Löffelreißkraft
- **Robuste Bauweise:** Die schwere Maschinenstruktur, entwickelt für die anspruchsvollen Einsätze in China, meistert auch Baustellen in Nordamerika und Europa mühelos.

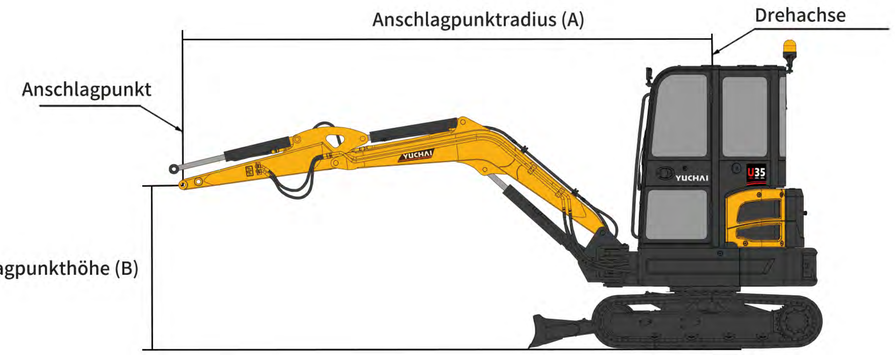

Standardausleger, Standardgegengewicht (C=kg)										
A	1,0 m		2,0 m		3,0 m		4,0 m		—	
B										
4,0 m	*0	*0	*0	*0	*0	*0	—	—	—	—
3,0 m	*0	*0	*0	*0	*0	*0	*1004	499	—	—
2,0 m	—	—	*0	*0	*1295	749	*1078	490	—	—
1,0 m	—	—	—	—	*1746	702	*1226	472	—	—
0 m	—	—	*1381	*1237	*1949	676	*1307	460	—	—
-1,0 m	*0	*0	*3052	*1251	*1812	675	*1174	461	—	—
-2,0 m	*0	*0	*1977	*1289	*1179	699	—	—	—	—
	—	—	—	—	—	—	—	—	—	—
	—	—	—	—	—	—	—	—	—	—
	—	—	—	—	—	—	—	—	—	—

Erläuterung

Die in diesen Tabellen enthaltenen Daten geben die Tragfähigkeit gemäß ISO-Norm 10567 an. Sie berücksichtigen nicht das Gewicht des Löffels und entsprechen 75 % der maximalen statischen Kipplast bzw. 87 % der hydraulischen Hubkraft. Mit * gekennzeichnete Daten sind die hydraulischen Grenzen der Hubkraft.